To download this user manual in additional languages please visit our website's SERVICE-section – DYNAMICNORD.COM.

we care

We love communities

DYNAMICNORD.COM

NORD
DYNAMIC

MANUEL
FLOTTABILITÉ COMPENSATEUR SBC-20

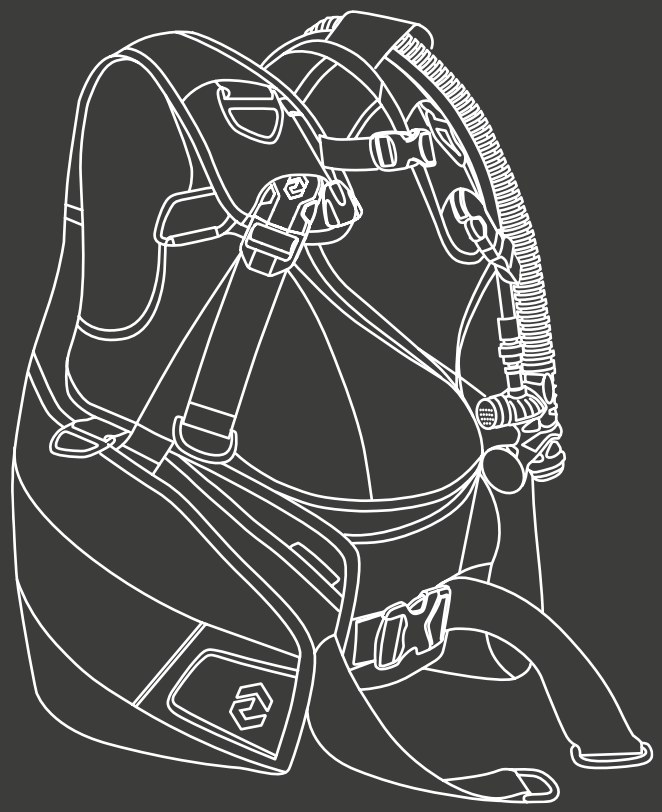

Your Outdoor Companion

DYNAMICNORD.COM

Les produits décrits dans ce manuel d'utilisation ont été fabriqués selon les spécifications prescrites par **DYNAMIC**NORD. Ce manuel d'utilisation décrit les matériaux, la construction, l'utilisation, l'entretien, la maintenance, la réparation et les risques potentiels de l'utilisation des BCD.

Vous trouverez de plus amples informations et le manuel dans d'autres langues sur notre site web à l'adresse suivante **DYNAMIC**NORD.

Enregistrez votre produit sur **DYNAMIC**NORD pour recevoir tous les services de garantie.

Contacter le service

Courriel
info@dynamicnord.com

Contenu

6 Avertissements importants
8 Précautions importantes
10 Informations générales
10 Préparation
11 Sangle de bouteille standard
14 Ceinture de poids
14 Inflateur
18 Réglage du harnais
21 Vérification et utilisation
23 Stockage
24 Spécifications
25 Élimination
26 Durée de vie utile
26 Organisme notifié
26 Sources
27 Déclaration de conformité
28 Évaluation et gestion des risques
29 Dépannage
34 Intervalle d'inspection et d'entretien
36 Informations sur la garantie
37 Fabricant

Avertissements importants

⚠ AVERTISSEMENT ⚠

Vous devez lire et comprendre ce manuel avant d'utiliser ce produit. Nous vous recommandons de conserver ce manuel pendant toute la durée de vie utile de votre BCD.
L'ABSENCE DE LECTURE OU DE COMPRÉHENSION DE CE MANUEL, OU L'ABSENCE D'APPLICATION DE SES AVERTISSEMENTS PEUT ENTRAÎNER DES BLESSURES GRAVES OU LA MORT.

⚠ AVERTISSEMENT ⚠

Lorsque vous plongez, suivez les règles que vous avez apprises lors de votre formation approfondie dans un centre de formation reconnu. Avant de s'engager dans tout type d'activité de plongée, il est obligatoire d'avoir suivi avec succès les parties théorique et pratique d'un cours de plongée sous-marine.

⚠ AVERTISSEMENT ⚠

Ce manuel ne remplace pas un cours de plongée !

⚠ AVERTISSEMENT ⚠

Avant de plonger, assurez-vous de bien comprendre toutes les fonctions et caractéristiques du BCD et de savoir comment régler les sangles. En cas de doute, veuillez contacter votre revendeur **DYNAMIC**NORD.

⚠ AVERTISSEMENT ⚠

Ce BCD n'est pas un appareil respiratoire. Ne respirez jamais à travers le BCD.
Votre BCD peut contenir des résidus de gaz, de liquide ou de contaminants qui, s'ils sont inhalés, peuvent causer des blessures ou la mort.

⚠ AVERTISSEMENT ⚠

Conformément aux normes européennes, nos BCD ne peuvent être considérés comme certifiés que si tous les composants fournis par **DYNAMIC**NORD sont présents dans l'emballage d'origine.
Toute modification du contenu original invalidera la conformité aux normes européennes appliquées.

⚠ AVERTISSEMENT ⚠

CE BCD N'EST NI UN GILET DE SAUVETAGE, NI UN APPAREIL DE SAUVETAGE.
La position de nage face vers le haut, qui permet de sauver une personne inconsciente, ne peut être garantie en toutes circonstances.

Précautions importantes

Pour votre protection, veuillez noter les points suivants lors de l'utilisation du BCD DYNAMICNORD :

① Utilisez l'équipement conformément aux instructions décrites dans ce manuel et uniquement après avoir lu et compris toutes les instructions et tous les avertissements.
② L'équipement ne doit être utilisé qu'aux fins décrites dans ce manuel.
③ Les bouteilles de gaz comprimé ne peuvent être remplies qu'avec de l'air comprimé atmosphérique, conformément à la norme EN 12021. En plus de la corrosion des bouteilles, l'accumulation d'humidité dans les bouteilles de gaz comprimé peut provoquer le givrage et le dysfonctionnement du détendeur pendant les plongées en eau froide. Les bouteilles de gaz comprimé doivent être transportées conformément aux lois locales concernant le transport de marchandises dangereuses. L'utilisation de bouteilles de gaz comprimé est soumise aux lois régissant l'utilisation des gaz et de l'air comprimé.
④ L'équipement doit être entretenu par des professionnels qualifiés aux intervalles prescrits. Les réparations et les travaux d'entretien doivent être effectués par un concessionnaire DYNAMICNORD agréé, en utilisant uniquement des pièces de rechange originales de DYNAMICNORD.
⑤ Si l'équipement n'est pas utilisé conformément à l'usage expressément approuvé par DYNAMICNORD dans ce manuel, ou si des réparations ou des travaux d'entretien sont effectués par du personnel non formé ou non certifié par DYNAMICNORD, la responsabilité du fonctionnement correct et sûr de l'équipement incombe entièrement au propriétaire/utilisateur.
⑥ Le contenu de ce manuel est basé sur les dernières informations disponibles au moment de l'impression. DYNAMICNORD se réserve le droit d'apporter des modifications à tout moment.
⑦ Toutes les plongées doivent être planifiées et effectuées de manière à ce qu'à la fin de la plongée, il reste suffisamment d'air dans la bouteille pour les urgences. En général, une réserve de 50 bars est recommandée.

DYNAMICNORD décline toute responsabilité pour les dommages causés par le non-respect des instructions du présent manuel.

⚠ AVERTISSEMENT ⚠

Effectuez toujours les vérifications requises de votre BCD avant et après la plongée.

Informations générales

Objectif défini du BCD - utilisation prévue
Un BCD est conçu pour permettre au plongeur d'établir un équilibre hydrostatique pendant la plongée. Cela signifie qu'un état de lévitation peut être atteint à n'importe quelle profondeur.
C'est lorsque vous n'êtes ni descendant ni ascendant.

Le modèle SBC-20 est approuvé pour une utilisation avec des monocylindres d'un volume maximal de 15 litres ou d'un poids total maximal de 20 kg.

⚠ AVERTISSEMENT ⚠

N'utilisez jamais votre BCD comme une aide ou comme un sac de levage pour transporter des objets à la surface. Ces objets peuvent être perdus pendant la remontée, ce qui entraîne une augmentation soudaine de la flottabilité et une perte de contrôle de la flottabilité.

Préparation

Flexible basse pression
Demandez à votre revendeur de connecter le flexible basse pression de l'inflateur à un port basse pression disponible sur le premier étage de votre régulateur.

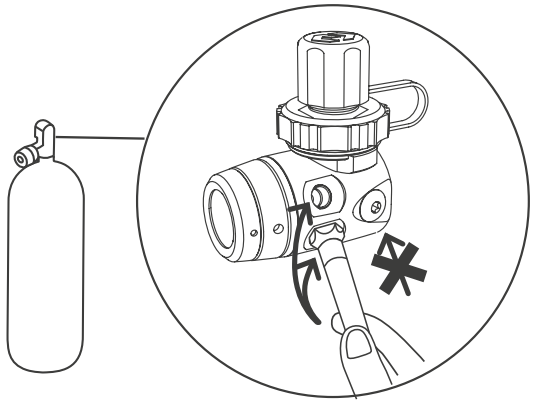

Sangle de bouteille standard

La sangle de bouteille standard vous permet de détacher rapidement un seul dispositif du BCD. Elle doit être attachée comme suit.

① Tournez le verrou jusqu'à ce qu'il s'enclenche en position ouverte. Faites glisser la sangle à travers la fente centrale dans la boucle en plastique comme indiqué (fig. A).
② Les BCD DYNAMICNORD sont dotés d'un cadre de transport rigide. Veuillez aligner l'indentation du cadre porteur avec la courbe supérieure de la bouteille (1), placez la boucle de sécurité (2) autour de la valve (fig. B) et réglez la longueur correcte (fig. C). De cette façon, la boucle de sécurité fixée au sommet du cadre empêche le BCD de glisser vers le bas pendant que la sangle est attachée et fermée. Une fois réglée, la position correcte est toujours facile et rapide à retrouver lorsque l'on fixe le BCD à la bouteille.
③ Faites repasser la sangle par la première fente (fig. D) et serrez-la.
④ Inclinez légèrement le fermoir pour que la sangle ne puisse plus glisser. Faites ensuite passer l'extrémité libre de la sangle dans la troisième fente (fig. E).
⑤ Fermez le verrou (fig. F). Si la sangle est trop serrée ou trop lâche, ouvrez le verrou pour régler la longueur. Nous recommandons généralement de soulever l'équipement de plongée entièrement assemblé - composé d'une bouteille, d'un BCD et d'un détendeur - par la valve de la bouteille.
⑥ Secouez l'appareil sur le BCD pour vous assurer que la bouteille est bien fixée.

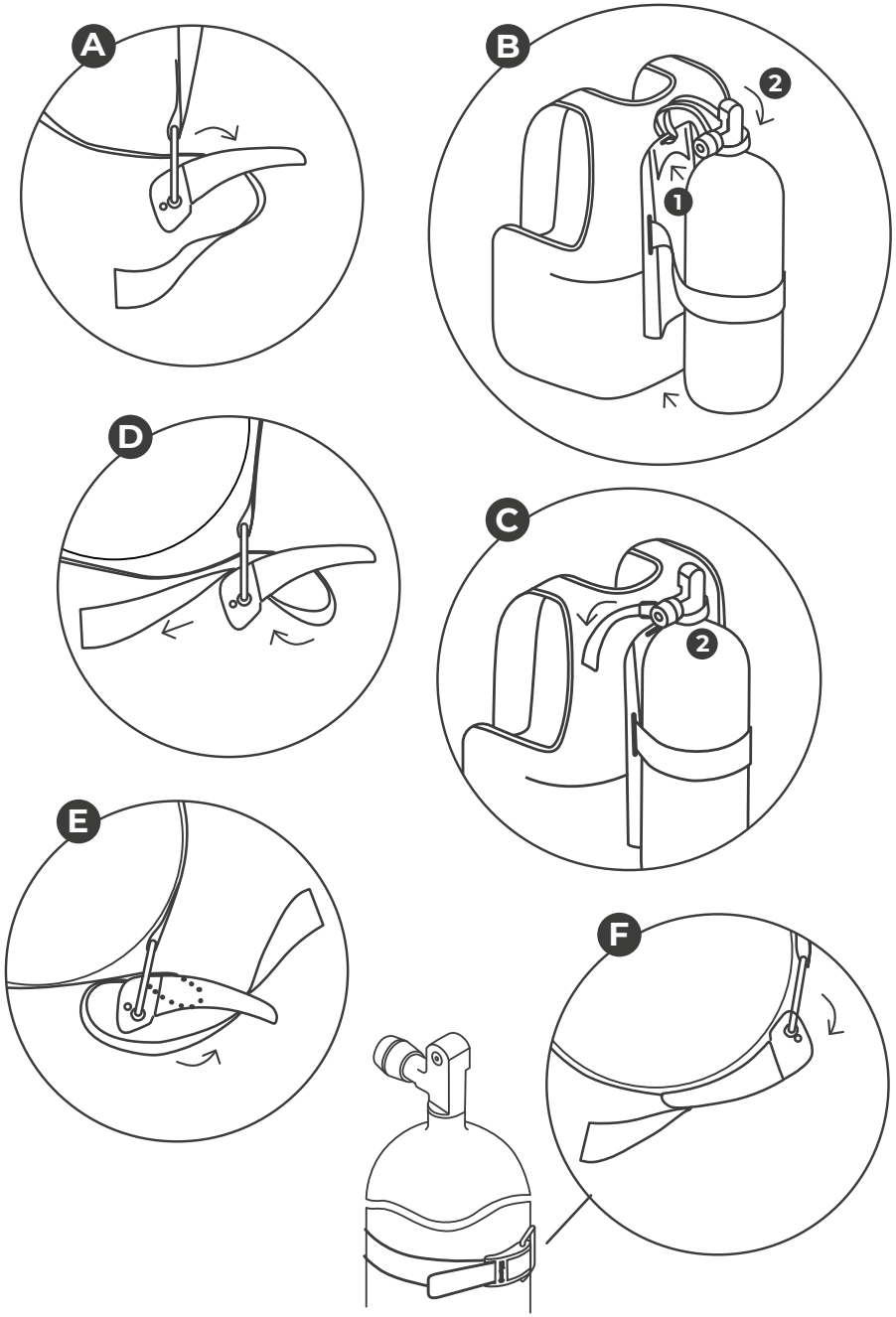

⚠ AVERTISSEMENT ⚠

Pour éviter une perte accidentelle de la bouteille, assurez-vous que la sangle est suffisamment serrée autour de la bouteille pour qu'elle ne puisse pas bouger ou glisser sur le BCD. Le non-respect de ces instructions peut entraîner des blessures ou la mort.

⚠ AVERTISSEMENT ⚠

Trempez le tissu de la sangle de la bouteille et serrez-la fermement avant chaque utilisation du BCD. Le tissu peut s'étirer lorsqu'il entre en contact avec l'eau. Si le tissu n'est pas trempé, la sangle de la bouteille peut devenir trop lâche autour de la bouteille de plongée. Cela peut entraîner des blessures ou la mort.

⚠ AVERTISSEMENT ⚠

Avant chaque plongée, vérifiez que la sangle de la bouteille est correctement positionnée et bien ajustée.

Ceinture de poids

Le poids total doit être calculé et testé pour obtenir une flottabilité neutre en surface avec un bouteille vide. Pendant la plongée, vous pouvez alors corriger la flottabilité en ajoutant et en vidant la bonne quantité d'air.

Ceinture de poids conventionnelle à la taille
Une ceinture de poids classique ne doit jamais être raccordée au BCD.

Inflateur

Les BCD DYNAMICNORD sont équipés d'un inflateur. Lorsque l'inflateur est connecté au détendeur et - à l'aide du raccord rapide - à l'inflateur lui-même, il permet de contrôler la flottabilité dans l'eau (gonflage/dégonflage du BCD) à l'aide des boutons de gonflage et de dégonflage.

Raccordement de l'inflateur
Le BCD est rempli d'air à partir de votre bouteille de plongée sous-marine via la valve de gonflage. Le tuyau basse pression vissé sur l'orifice basse pression du premier étage du détendeur est relié à la valve de l'inflateur à l'aide du connecteur rapide. Il peut être accouplé et désaccouplé sous pression ou sans pression.

Fixation du connecteur rapide :

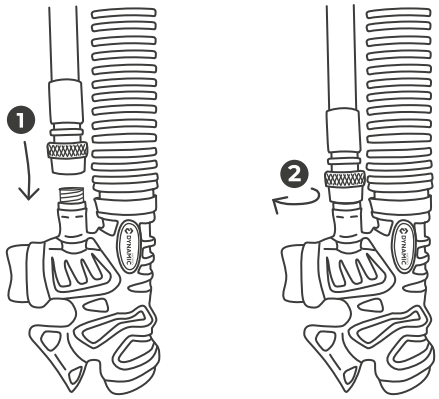

① Assurez-vous que les deux coupleurs sont exempts de débris avant de les connecter.
② Tirez vers l'arrière sur le collier du connecteur rapide tout en appuyant fermement le tuyau sur le bouchon du coupleur de la valve de l'inflateur.
③ Lorsque le coupleur est bien en place sur la fiche du coupleur, relâchez le collier. Vérifiez que la connexion est bien fixée en tirant doucement mais fermement sur le tuyau.
④ Pour le déconnecter, tirez vers l'arrière sur le collier du connecteur rapide et déconnectez le tuyau GPL de la fiche du coupleur.

⚠ AVERTISSEMENT ⚠

GARDEZ LA CHAMBRE DE FLOTTAISON GONFLABLE DU BCD HORS DE L'EAU. L'UTILISATION RÉPÉTÉE DE LA SOUPAPE ORALE OU DE LA SOUPAPE DE SURPRESSION PEUT PROVOQUER L'ENTRÉE D'EAU DANS LE BCD, CE QUI RÉDUIT LA QUANTITÉ DE FLOTTABILITÉ FOURNIE PAR LE BCD. CELA PEUT ENTRAÎNER DES BLESSURES OU LA MORT. VIDANGEZ TOUTE L'EAU DU BCD AVANT CHAQUE UTILISATION.

Utilisation de l'inflateur

INFLATION

Gonfler le BCD à l'aide de la valve de gonflage
Pour gonfler le BCD, appuyez sur le bouton de la valve de gonflage (fig. 6-P). L'air doit commencer à circuler dans le BCD. En appuyant brièvement et à plusieurs reprises sur le bouton de gonflage, vous pouvez facilement contrôler la quantité d'air pendant le gonflage.

Gonfler le BCD par voie orale
L'embout buccal est situé à l'extrémité de l'inflateur. Vous pouvez l'utiliser pour gonfler votre BCD avec votre air expiré. Il est recommandé de gonfler le BCD à l'aide de l'embout en surface avant la plongée. Il peut également être utilisé sous l'eau si vous ne pouvez ou ne voulez pas gonfler votre BCD à l'aide de la valve de gonflage.

① Expirez d'abord une petite quantité d'air dans l'embout de la valve pour purger l'eau qui pourrait y être piégée.
② Avec la même respiration, continuez à expirer tout en appuyant profondément sur le bouton de gonflage.
③ Relâchez le bouton de gonflage lorsque vous inspirez de l'air frais.
④ Répétez les étapes 2 et 3 jusqu'à ce que le niveau de flottabilité souhaité soit atteint.

DÉFLATION

Dégonfler le BCD à l'aide de la valve de vidange manuelle sur le tuyau ondulé
Mettez-vous en position verticale dans l'eau. En position verticale, ouvrez la vanne de vidange manuelle comme suit :
Tirez doucement sur le tuyau ondulé (voir fig. de droite). Il n'est pas nécessaire de tirer trop fort sur le tuyau. Il y a une limite à l'ouverture de la valve et tirer plus fort n'augmentera pas le débit d'air. Pour fermer la vanne de vidange manuelle, arrêtez de tirer sur le tuyau ondulé et laissez-le simplement aller.

⚠ AVERTISSEMENT ⚠

Maintenez la valve orale de l'embout et le bouton de la valve exempts de sable et d'autres débris. Dans certaines circonstances, des débris peuvent empêcher la vanne de se fermer complètement. Si cela se produit pendant une plongée, secouez la valve en appuyant plusieurs fois dessus. Si la valve continue à fuir ou à être inopérante, abandonnez la plongée. Plonger avec un BCD qui fuit ou avec des valves qui ne fonctionnent pas correctement peut entraîner une perte de contrôle de la flottabilité et des blessures ou la mort.

Dégonfler le BCD avec la valve orale de l'inflateur
Mettez-vous en position verticale dans l'eau. Relevez l'embout buccal de manière à ce qu'il soit plus haut que vos épaules. Il atteint ainsi le point le plus haut et vous pouvez dégonfler complètement votre BCD. Appuyez sur le bouton de libération d'air de la valve orale et observez comment votre flottabilité change.

Soupape de vidange inférieure et supérieure côté droit
À l'arrière droit du BCD se trouve une soupape de décompression équipée d'un bouton et d'un cordon de tirage. Cette valve de vidange inférieure peut être activée manuellement lorsque le plongeur est en position horizontale ou inversée dans l'eau et que la valve se trouve au sommet de la vessie d'air du BCD.
La même chose peut être faite avec la soupape combinée de décharge et de vidange en position verticale.

⚠ AVERTISSEMENT ⚠

Les dispositifs de vidange offrant le maximum d'évacuation d'air sont la vanne d'épaulement et la vanne inférieure.

Fonction de la soupape de surpression
La soupape de surpression empêche le surgonflage du BCD. Si la pression interne dépasse la pression du ressort de la soupape de décharge, celle-ci s'ouvre automatiquement et libère de l'air pour éviter d'endommager le BCD. La vanne se ferme automatiquement lorsque la pression interne tombe en dessous de la pression du ressort de la soupape de décharge.

Réglage du harnais

⚠ AVERTISSEMENT ⚠

Ajustez le BCD de manière à ce qu'il ne gêne pas votre respiration lorsqu'il est entièrement gonflé. La restriction de la respiration normale pendant le port du BCD peut entraîner des blessures ou la mort. Avant chaque utilisation, vérifiez que toutes les ceintures, sangles, boucles à fermeture rapide et/ou la ceinture ventrale sont correctement ajustés pour l'utilisateur.

Ouverture et fixation des sangles
Afin de pouvoir l'ouvrir et le fermer rapidement, le BCD est équipé de boucles à fermeture rapide sur les deux épaules, sur la poitrine et sur la ceinture de sécurité. Voir la figure de la page suivante.
La ceinture est également dotée d'un système de velcro. Toutes les fixations peuvent être ouvertes d'une seule main.

Épaulières réglables
Les sangles supérieures du BCD ne sont pas réglables. La longueur des sangles inférieures est ajustée à l'aide d'une boucle mobile à dégagement rapide à travers laquelle la sangle est acheminée.
Pour la raccourcir, saisissez l'extrémité libre de la sangle et tirez-la fermement vers le bas. Pour allonger la sangle, soulevez la partie avant de la boucle tout en portant le BCD.

Adaptation du BCD à différentes tailles de corps
Tous les BCD DYNAMICNORD permettent un ajustement optimal de la taille en combinant différentes options d'ajustement. Si nécessaire, la ceinture peut également être ajustée rapidement et facilement sous le rembourrage du dos.

Ceinture ventrale
La ceinture doit être attachée autour de la taille (au-dessus des hanches) et NON autour de la cage thoracique ou du diaphragme, avec un chevauchement d'au moins deux centimètres au niveau du velcro. Les panneaux latéraux sont fixés à la plaque arrière et peuvent être ajustés en longueur. Voir la figure de la page suivante. Il est important de veiller à ce que le BCD ne soit pas porté trop haut sur le corps, car cela entraînerait un centre de gravité trop élevé et pourrait provoquer une gêne ou un essoufflement.

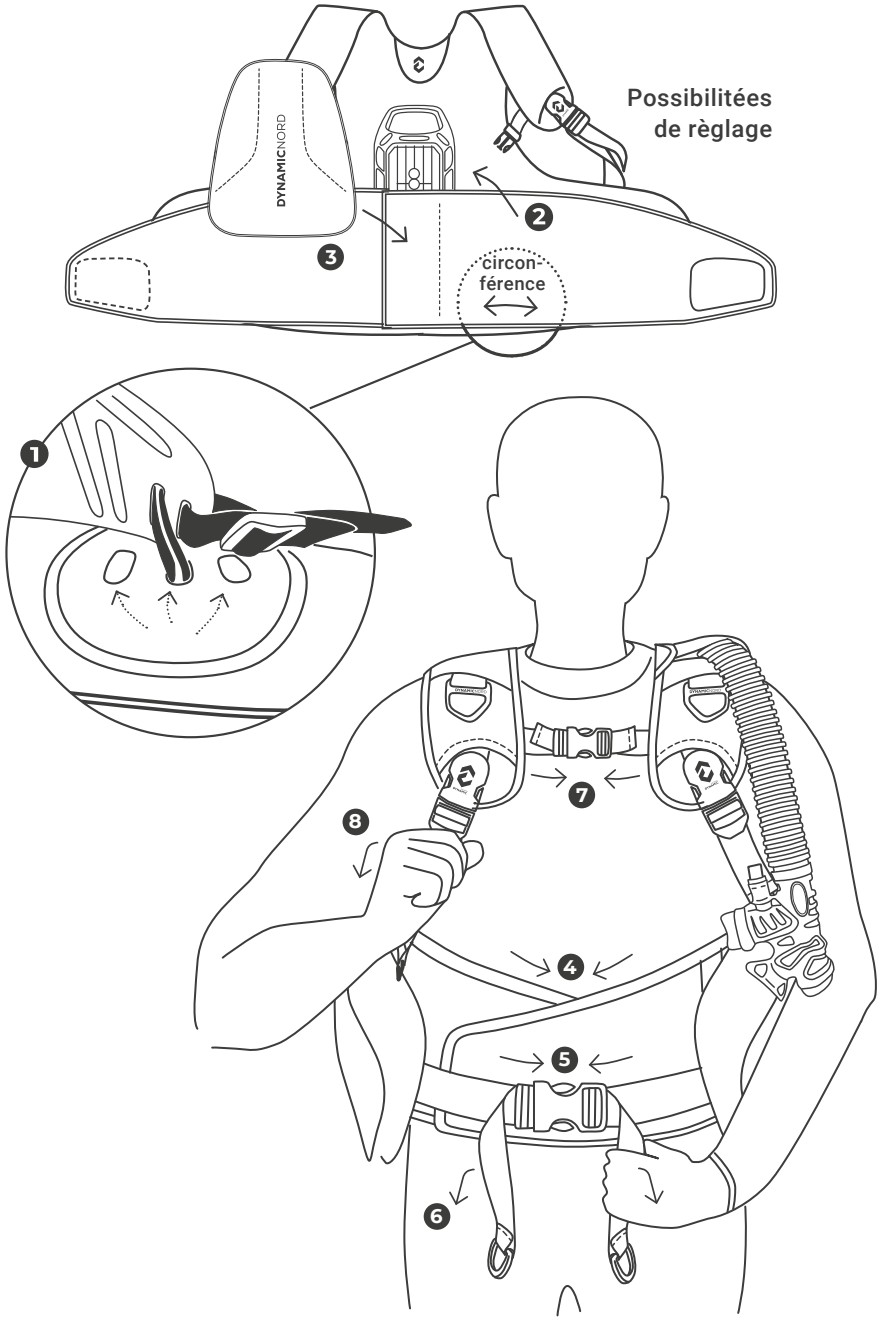

Vérification et utilisation

La vérification du gilet avant, pendant et après la plongée permet d'identifier les problèmes d'équipement avant qu'une situation dangereuse ne se produise. L'ensemble de l'équipement doit être inspecté régulièrement par un atelier de réparation d'équipement de plongée agréé.

⚠ AVERTISSEMENT ⚠

NE PLONGEZ JAMAIS avec un BCD qui n'a pas passé les inspections et vérifications avant, pendant et après la plongée. La perte de contrôle de la flottabilité ou de l'étanchéité à l'air peut entraîner des blessures graves ou la mort.

Inspection visuelle avant la plongée et vérification des valves :

① Inspectez l'ensemble du BCD pour vérifier qu'il n'y a pas de coupures, de perforations, de coutures effilochées, d'usure excessive, de pièces lâches ou manquantes et d'autres dommages.

② Vérifiez l'étanchéité des vannes de vidange et du tuyau ondulé.

③ Inspectez la soupape orale, la soupape de gonflage, la soupape de vidange manuelle et les soupapes de décharge de pression pour détecter les fissures, les dommages ou les débris.

④ Actionnez la valve de gonflage (avec le tuyau de GPL sous pression et connecté), la valve orale, la valve de vidange manuelle et la (les) valve(s) de décharge de pression et vérifiez que les valves fonctionnent correctement et refermez-les. Vérifiez les soupapes de décharge avec cordon de tirage en tirant sur le cordon.

⑤ En utilisant la valve orale, gonflez complètement le BCD. Vérifiez si de l'air s'échappe. Maintenez le BCD gonflé pendant au moins 30 minutes, puis vérifiez s'il a perdu de l'air.

⑥ Trempez la sangle de la bouteille et attachez le BCD à la bouteille. Soulevez l'appareil par le BCD pour vous assurer que le BCD ne se déplacera pas pendant la plongée.

⑦ Enfilez le BCD et ajustez les sangles et autres fixations du BCD, afin qu'il soit confortable à porter et qu'il n'entrave pas votre respiration. Effectuez ces réglages avec le BCD gonflé et en portant la combinaison de plongée que vous utiliserez pour la plongée.

⑧ Vérifiez que toutes les valves fonctionnent correctement et inspectez visuellement vos BCD avec votre binôme avant chaque plongée.
Si nécessaire, la ceinture peut également être ajustée rapidement et facilement sous le rembourrage du dos.

⚠ AVERTISSEMENT ⚠

NE PLONGEZ JAMAIS avec un BCD endommagé, présentant une fuite d'air ou un dysfonctionnement. Si votre BCD est endommagé, présente une fuite d'air ou fonctionne mal, abandonnez la plongée en toute sécurité et le plus rapidement possible.

Avec des soins et un entretien appropriés, vous pourrez profiter de votre BCD pendant de nombreuses années.

Suivez les instructions d'entretien et de maintenance suivantes :

① Après chaque utilisation, rincez soigneusement l'intérieur et l'extérieur du BCD à l'eau douce (n'utilisez pas de solvants ou de détergents agressifs).
⟶ Remplissez la chambre de flottaison du BCD jusqu'au quart avec de l'eau douce propre à l'aide de la valve orale.
⟶ Gonflez le BCD à l'aide de la valve orale et secouez-le pour répartir l'eau.
⟶ Tenez le BCD à l'envers et appuyez sur le bouton de la valve orale pour évacuer toute l'eau et l'air par l'embout buccal.
⟶ Répétez une ou deux fois.
⟶ Rincez l'ensemble du BCD à l'eau douce en l'immergeant dans une bassine ou en le pulvérisant avec un tuyau.
⟶ Rincez toutes les valves pour vous assurer qu'il ne reste pas de sable ou d'autres débris.

② Séchage du BCD : Gardez le BCD à l'abri de la lumière directe du soleil lorsque vous le suspendez. Laissez-le sécher complètement avant de le ranger en étant légèrement gonflé.

⚠ AVERTISSEMENT ⚠

Évitez l'exposition prolongée ou répétée à l'eau chlorée utilisée dans les piscines. Lavez immédiatement votre BCD après chaque utilisation dans de l'eau chlorée. L'eau chlorée peut oxyder les tissus et les matériaux de votre BCD, ce qui réduit sa durée de vie et peut entraîner une décoloration des couleurs. Les dommages et la décoloration causés par une exposition prolongée à l'eau chlorée ne sont pas couverts par la garantie.

Stockage

Rangez votre BCD après qu'il ait complètement séché. Gonflez légèrement le BCD et rangez-le dans un endroit frais, sombre et sec. Les rayons UV réduisent la durée de vie du tissu et provoquent la décoloration des couleurs.

Intervalle d'inspection et d'entretien
Votre BCD doit être inspecté et entretenu au moins une fois par an par un centre de service agréé. Si vous plongez fréquemment, nous vous recommandons de l'inspecter plus souvent. Tout dommage causé par le manque d'entretien approprié de votre BCD n'est pas couvert par la garantie.

⚠ AVERTISSEMENT ⚠

En raison des contraintes excessives, les gilets de sauvetage qui se trouvent dans des centres de location/plongée ou qui sont utilisés par des professionnels ou soumis à une utilisation intensive doivent être contrôlés au moins tous les six mois. L'état général ainsi que les éléments de sécurité les plus importants tels que la vessie d'air, les valves, le tuyau ondulé et le inflateur doivent être inspectés. Si l'un des composants ci-dessus présente des signes d'usure ou ne fonctionne pas correctement, il doit être remplacé immédiatement, ou le BCD doit être mis au rebut si son remplacement n'est pas possible.

Spécifications

Températures de fonctionnement

Air	-20°C	à	+50°C	-4°F	à	122°F
Eau	-2°C	à	+40°C	28°F	à	104°F

⚠ AVERTISSEMENT ⚠

Des instructions spécifiques pour la plongée en eau froide et l'utilisation correcte de ce produit en eau froide sont nécessaires avant de plonger dans des eaux dont la température est inférieure à 10°C (50°F). Ces instructions ne sont pas incluses dans ce manuel.

Tuyau basse pression/valve de gonflage

Pression de fonctionnement du tuyau basse pression et de la valve de gonflage	6,5 - 13,8 bar (95 - 200 psi)
Taille du filetage du tuyau basse pression	3/8 - 24 UNF
Joints toriques	EPDM - Buna/Nitrile - Silicone

⚠ AVERTISSEMENT ⚠

Le produit est conçu pour être utilisé avec de l'air ou des mélanges azote/oxygène contenant jusqu'à 40% d'oxygène. L'utilisation de mélanges gazeux contenant un pourcentage plus élevé d'oxygène ou contenant d'autres substances peut entraîner la corrosion, l'usure, le vieillissement prématuré ou la défaillance des composants métalliques ou en caoutchouc. Cela peut entraîner une perte de contrôle de la flottabilité ou de l'étanchéité du BCD et des blessures ou la mort. Les mélanges de gaz non conventionnels présentent également des risques d'incendie et d'explosion.

Élimination

Lorsque votre BCD est usé/irréparable, jetez-le conformément à la réglementation nationale sur les déchets.

⚠ AVERTISSEMENT ⚠

NE PAS RETIRER LES ÉTIQUETTES COUSUES. LES ÉTIQUETTES COMPORTENT DES INFORMATIONS OBLIGATOIRES SUR LE PRODUIT ET LA DATE DE FABRICATION. EN CAS DE DEMANDE DE GARANTIE, LA PREUVE DE LA DATE D'ACHAT EST REQUISE.

Durée de vie utile

La durée de vie utile de ce produit ne peut être déterminée de manière générale. Plusieurs facteurs entrent en ligne de compte. Les conditions de stockage, le type d'entretien, la fréquence d'utilisation et la zone d'utilisation ont tous un impact sur la durée de vie. L'utilisation dans des conditions extrêmes peut provoquer une usure excessive et rendre le produit inutilisable. Des facteurs tels qu'un environnement hostile, des bords tranchants, des températures extrêmes ou l'exposition à des produits chimiques peuvent endommager le produit au-delà de toute réparation. Dans les circonstances suivantes, le produit ne peut plus être utilisé et doit être détruit :

⟶ Dommages sur le matériau de la vessie ou sur des parties importantes du point de vue fonctionnel (déchirures, coupures ou autres)
⟶ Endommagement des pièces en plastique ou en métal
⟶ Contrainte excessive sur le matériau en raison d'un étirement excessif
⟶ Si le produit semble peu fiable en général
⟶ Si le produit ne répond plus aux normes techniques (par exemple en raison de modifications des dispositions légales, des directives de sécurité)
⟶ Lorsque l'historique du produit et son utilisation antérieure sont inconnus
⟶ Si l'étiquette du produit n'est plus présente ou n'est plus lisible.

Organisme notifié

Organisme de test et de certification :
Vojenský technický ústav,
s.p.Mladoboleslavská 944
Kbely, 197 00 Prague 9,
République tchèque
Organisme notifié n° 2452

Sources

EN1809:2014+A1:2016
www.europa.eu

Déclaration de conformité

Numéros de référence et désignation :
SBC-20

Fabricant :
Fifth Element GmbH, Pettenkoferstr. 12, 83052 Bruckmühl - Allemagne

Marque : DYNAMICNORD

Le fabricant Fifth Element GmbH est le seul responsable de cette déclaration de conformité UE.

Règlement de l'UE : Règlement (UE) 2016/426 Équipement de protection individuelle (EPI) EN1809:2014+A1:2016

Catégorie de risque de l'EPI : Catégorie II conformément à l'annexe I du règlement (UE)2016/426 Équipement de protection individuelle.

Détermination de conformité : Conformément aux dispositions du règlement UE 2016/426 (EPI - Équipement de protection individuelle) et à la norme harmonisée EN1809:2014+A1:2016.

Certification CE appliquée :
Module B, conformément au règlement (UE)2016/426 Équipement de protection individuelle (EPI), norme harmonisée EN1809:2014+A1:2016

Test effectué par :
Vojenský technický ústav,
s.p.Mladoboleslavská 944
Kbely, 197 00 Prague 9,
République tchèque
Organisme notifié n° 2452

Numéros des certificats d'essai de l'UE : OOP-2452/EU-029/2021/062

Organisme de test et de certification :
Vojenský technický ústav,
s.p.Mladoboleslavská 944
Kbely, 197 00 Prague 9,
République tchèque
Organisme notifié n° 2452

Norme appliquée : EN1809:2014+A1:2016

Bruckmühl, daté 21.01.2022

Pour Fifth Element GmbH
Martin Kusche (Directeur général)

Cette déclaration de conformité peut également être consultée à l'adresse suivante WWW.DYNAMICNORD.COM dans le menu Déclarations de conformité.

Évaluation et gestion des risques

Risques possibles lors de l'utilisation du BCD
NOTE : L'évaluation des risques n'est pas une science exacte, mais elle tente de décrire tous les scénarios envisageables.

Votre BCD fait partie de l'équipement de plongée. L'utilisation est donc limitée à la plongée dans l'eau.

Votre BCD vous permet de contrôler votre flottabilité et, en cas d'urgence, de retourner à la surface.

Votre BCD est conçu pour assurer un fonctionnement sûr de votre compensateur de flottabilité gonflable pour systèmes de plongée et de portage, qui répond aux exigences et aux tests de la norme harmonisée EN1809 : 2014 + A1 : 2016.

⚠ AVERTISSEMENT ⚠

IL EST TRÈS IMPORTANT QUE LA GÊNE SOIT RECONNUE COMME UN SIGNAL DE DANGER. ÉVITER L'HYPERTHERMIE ET L'HYPOTHERMIE, CAR TOUTES DEUX SONT NOCIVES ET PEUVENT ENTRAÎNER LA MORT. SURVEILLER VOS PERFORMANCES PENDANT TOUTES LES ACTIVITÉS DE PLONGÉE ET ÉVITER LA CONSOMMATION EXCESSIVE D'AIR, LA FATIGUE, LA SURCHAUFFE ET AUTRES CAUSES.

RISQUES POSSIBLES D'ALLERGIE

Un petit pourcentage de la population souffre d'allergies aux tissus utilisés dans le BCD. Les symptômes allergiques peuvent aller d'une irritation ou d'une démangeaison cutanée légère à grave. Il incombe à l'utilisateur de déterminer s'il a des allergies ou de le faire pendant l'utilisation du BCD. Il ne doit pas être utilisé jusqu'à ce que le problème puisse être résolu. Les BCD DYNAMICNORD ne sont pas conçus pour être utilisés sur la peau nue et ne peuvent être portés que par-dessus une combinaison de plongée appropriée afin d'éviter tout frottement sur la peau.

Dépannage

PROBLÈME	CAUSES	CONSÉ-QUENCES	SOLUTION
	AVANT LA PLONGÉE		
L'embout buccal, le robinet de vidange manuel et/ou la ou les soupapes de sûreté sont fissurés, endommagés ou contaminés.	Utilisation, transport ou stockage inappropriés. Usure des composants.	La flottabilité ne peut être garantie pendant la plongée. La montée ou la descente peut être incontrôlée, trop rapide.	→ **Ne commencez pas la plongée. Faites vérifier le BCD par un technicien agréé DYNAMICNORD.**
La valve de l'inflateur (raccordée avec le tuyau moyenne pression sous pression), la vanne de vidange manuelle et la soupape de sécurité ne fonctionnent pas correcte-ment et présentent des fuites.	Utilisation, transport ou stockage inappropriés. Usure des composants.	La flottabilité ne peut être garantie pendant la plongée. La montée ou la descente peut être incontrôlée, trop rapide.	→ **Ne commencez pas la plongée. Faites vérifier le BCD par un technicien agréé DYNAMICNORD.**

PROBLÈME	CAUSES	CONSÉ-QUENCES	SOLUTION
AVANT LA PLONGÉE			
Soupape de surpression avec raccordement par cordon : Le cordon est arraché ou a disparu.	Utilisation, transport ou stockage inappropriés. Usure des composants.	La flottabilité ne peut être garantie pendant la plongée. L'ascension peut être trop rapide.	→ **Ne commencez pas la plongée. Faites vérifier le BCD par un technicien agréé DYNAMICNORD.**
Le BCD présente des coupures, des perforations, des coutures effilochées, une abrasion excessive, des pièces détachées/ manquantes ou tout autre dommage.	Utilisation, transport ou stockage inappropriés. Usure des composants.	Impossible à utiliser. Aucune garantie pour une plongée sûre.	→ **Ne commencez pas la plongée. Faites vérifier le BCD par un technicien agréé DYNAMICNORD.**
Vannes de vidange et unité de tuyau ondulé ne sont pas suffisamment serrées.	Montage incorrect ou desserré pendant le transport.	Des pièces peuvent être perdues pendant la plongée.	→ **Ne commencez pas la plongée. Faites vérifier le BCD par un technicien agréé DYNAMICNORD.**

PROBLÈME	CAUSES	CONSÉ-QUENCES	SOLUTION
AVANT LA PLONGÉE			
Fuite de la vessie après une inflation orale.	Coupures ou déchirures dues à une utilisation, un transport ou un stockage inappropriés.	Impossible à utiliser. La descente peut être trop rapide.	→ **Ne commencez pas la plongée. Faites vérifier le BCD par un technicien agréé DYNAMICNORD.**
La sangle de la bouteille ne fonctionne pas.	La bande de la bouteille n'est pas ajustée à la bonne taille, pas assemblée correctement.	La bouteille s'échappe. La plongée n'est pas possible.	→ **Ne commencez pas la plongée. Vérifiez si vous utilisez la bonne taille de bouteille et changez-la si nécessaire. Suivez les instructions pour enfiler la sangle de la bouteille. Note : Vérifiez au préalable le volume maximal du BCD !**
Le BCD ne s'adapte pas correctement.	Les sangles de réglage et autres attaches ne sont pas ajustées correctement ou sont de la mauvaise taille.	La respiration peut être limitée ou des parties du corps peuvent être perdues pendant la plongée.	→ **Avant de plonger, assurez-vous que toutes les sangles et pièces sont fixées au bon endroit. Vérifiez que la taille du BCD est correcte.**

PROBLÈME	CAUSES	CONSÉ-QUENCES	SOLUTION
PENDANT LA PLONGÉE			
Perte de flottabilité.	Endommage-ment de la vessie ou d'autres pièces.	Perte de flottabilité - descente possible.	→ **Initier une remontée immédiate et lente. Jetez le poids si nécessaire. Faites inspecter le BCD de manière approfondie.**
L'inflateur ne fonctionne pas.	Dommages au système de gonflage.	Perte de flottabilité - descente possible.	→ **Initier une remontée immé-diate et lente. Jetez le poids si nécessaire. Faites inspecter le BCD de manière approfondie.**
L'inflateur ne fonctionne pas.	L'inflateur fuit.	Perte de flottabilité - descente possible Perte de flottabilité - descente possible.	→ **Initier une remontée immé-diate et lente. Jetez le poids si nécessaire. Faites inspecter le BCD de manière approfondie.**
La vessie d'air éclate.	L'inflateur et les valves sont défectueux.	Perte de flottabilité - descente possible.	→ **Initier une remontée immé-diate et lente. Je-tez le poids si nécessaire. Faites inspecter le BCD de manière approfondie. Si nécessaire, jetez votre BCD.**

PROBLÈME	CAUSES	CONSÉ-QUENCES	SOLUTION
PENDANT LA PLONGÉE			
Dommages au BCD.	Usure normale et exposition à des contraintes environnemen-tales.	Réduction globale des perfor-mances.	→ **Initier une remontée immé-diate et lente. Jetez le poids si nécessaire. Faites inspecter le BCD de manière approfondie.**
Le BCD ne peut pas être gonflé.	Mauvais fonctionnement de l'inflateur/ manque de pression dans la bouteille/le régulateur.	Ascension difficile, problèmes d'alimentation en air.	→ **Nagez vers le haut et commencez une lente remontée. Si nécessaire, jetez le poids.**
Le BCD se détache.	Dysfonction-nement de la sangle ou de la boucle.	Le plongeur ne se sent pas en sécurité - le BCD peut être perdu.	→ **Nagez vers le haut et com-mencez une lente remontée. Si nécessaire, laissez tomber le plomb. Faites inspecter le BCD de manière approfondie.**
La bouteille avec le régulateur se desserre.	Dysfonction-nement de la sangle de la bouteille.	Le plongeur ne se sent pas en sécurité - la bouteille et le régulateur peuvent être perdus.	→ **Nagez vers le haut et com-mencez une lente remontée. Si nécessaire, jetez le poids. Faites inspecter soigneusement le BCD et le régulateur.**

Intervalle d'inspection et d'entretien

Votre BCD (y compris l'inflateur) doit être inspecté et entretenu par un revendeur agréé DYNAMICNORD au moins une fois par an, ou plus souvent si vous plongez fréquemment. Cette action est nécessaire pour maintenir la garantie. À la fin de ce manuel, vous trouverez un carnet d'entretien pour que le concessionnaire puisse enregistrer les entretiens effectués.

IMPORTANT

Vérifiez régulièrement l'étanchéité de TOUS les raccords filetés tels que les brides des VPO et les bouchons à épaulement.

Installation de nouvelles pièces/modifications

⚠ AVERTISSEMENT ⚠

L'utilisation de pièces ou d'accessoires non autorisés par DYNAMICNORD GmbH, ou toute modification du produit non effectuée par un atelier de réparation non autorisé, peut entraîner des dommages ou des fuites du BCD, ce qui entraîne une perte de flottabilité ou de capacité d'admission d'air. Cela peut provoquer des blessures ou la mort et annulera votre garantie. Remplacez les pièces usées ou endommagées UNIQUEMENT par des pièces approuvées, fournies par l'usine ou spécifiées.

Date	Fiche d'entretien

Ajoutez le ticket de caisse original ou une copie de votre ticket de caisse à ce livret et conservez-le dans un endroit sûr. Votre reçu peut être exigé pour la vérification de la garantie si vous apportez votre BCD à un autre concessionnaire DYNAMICNORD pour le service.

Localisation et assistance pour l'entretien

Le revendeur auprès duquel vous avez acheté votre BCD peut vous aider à répondre à d'autres questions concernant le fonctionnement du produit, la garantie et l'entretien. Consultez le site www.DYNAMICNORD.com pour trouver des concessionnaires près de chez vous.

Informations sur la garantie

Votre BCD est garanti contre tout défaut matériel et de fabrication. Cette garantie ne couvre pas les dommages causés par un accident, un abus, une négligence, des modifications, une utilisation inappropriée, une usure normale ou un manque d'entretien. Pour valider votre garantie, vous devez vous enregistrer en ligne dans les 30 jours suivant l'achat. Toutes les demandes de garantie sont traitées par DYNAMICNORD ou un revendeur DYNAMICNORD agréé.

Cette garantie couvre tous les BCD DYNAMICNORD pour une durée de 2 ans.

Enregistrement de la garantie du produit :
www.dynamicnord.com/registration

Modèle

SBC-20

Numéro de série

Date d'achat

Timbre du concessionnaire/

Fabricant

Fifth Element GmbH
Pettenkoferstraße 12
83052 Bruckmühl/Allemagne