To download this user manual in additional languages please visit our website's SERVICE-section – DYNAMICNORD.COM.

we care

We love communities

DYNAMICNORD.COM

NORD
DYNAMIC

MANUAL
CHALECO HIDROSTÁTICO SBC-20

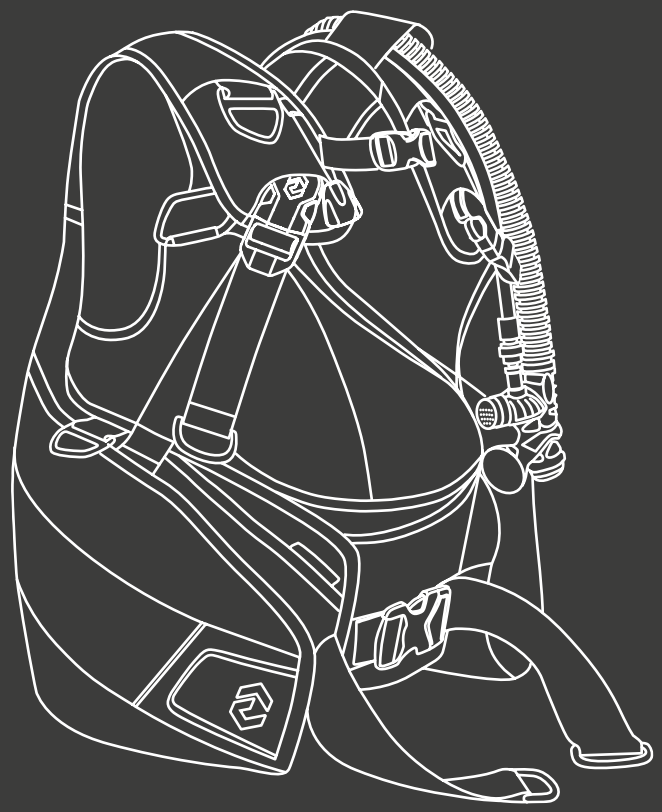

Your Outdoor Companion

DYNAMICNORD.COM

Los productos descritos en este manual de usuario han sido fabricados de acuerdo con las especificaciones prescritas por **DYNAMIC**NORD. Este manual de usuario describe los materiales, la construcción, el uso, el cuidado, el mantenimiento, la reparación y los riesgos potenciales del uso de chalecos hidrostáticos.

Para más información y opciones de descarga de tablas de tallas, etc., visite nuestra página web: **DYNAMIC**NORD**.COM.**

Registre su producto en **DYNAMIC**NORD.COM para recibir todos los servicios de garantía.

Contacto

E-mail:
support@dynamicnord.com

Contenu

6 Advertencias importantes
8 Precauciones importantes
10 Información general
10 Preparación
11 Correa para botella estándar
14 Cinturón de lastre
14 Inflador
16 Uso del inflador
18 Ajuste del arnés
21 Comprobación y uso
23 Almacenamiento
24 Especificaciones
25 Eliminación
26 Vida útil
26 Organismo notificado
26 Fuentes
27 Declaración de conformidad
28 Evaluación y gestión de riesgos
29 Resolución de problemas
34 Intervalo de inspección y mantenimiento
36 Información sobre la garantía
37 Fabricante

Advertencias importantes

⚠ ADVERTENCIA ⚠

Debe leer y comprender este manual antes de utilizar este producto. Le recomendamos que conserve este manual durante toda la vida útil de su chaleco.
SI NO LEE O COMPRENDE ESTE MANUAL, O INCUMPLE LAS ADVERTENCIAS CONTENIDAS EN EL MISMO, PODRÍA SUFRIR LESIONES GRAVES O LA MUERTE.

⚠ ADVERTENCIA ⚠

Cuando bucee, siga las normas que ha aprendido durante su formación extensiva en un centro de formación reconocido. Antes de realizar cualquier tipo de actividad de buceo, es obligatorio haber completado con éxito las partes teóricas y prácticas de un curso de buceo.

⚠ ADVERTENCIA ⚠

¡Este manual no sustituye a un curso de buceo!

⚠ ADVERTENCIA ⚠

Antes de bucear, asegúrese de que entiende perfectamente todas las funciones y características del chaleco y cómo ajustar las correas. En caso de duda, póngase en contacto con su distribuidor **DYNAMIC**NORD.

⚠ ADVERTENCIA ⚠

Este chaleco no es un dispositivo de respiración. No respire nunca a través del chaleco.
Su chaleco puede contener gases residuales, líquidos o contaminantes que, si se inhalan, podrían provocarle lesiones o la muerte.

⚠ ADVERTENCIA ⚠

De acuerdo con las normas europeas, nuestros chalecos solo pueden considerarse certificados si todos los componentes suministrados por **DYNAMIC**NORD están presentes en el embalaje original.
Cualquier modificación del contenido original invalidará la conformidad con las normas europeas aplicadas.

⚠ ADVERTENCIA ⚠

ESTE CHALECO NO ES UN CHALECO SALVAVIDAS NI UN DISPOSITIVO DE RESCATE.
No se puede garantizar una posición de natación boca arriba que sea segura para una persona inconsciente en todas las circunstancias.

Precauciones importantes

Para su protección, tenga en cuenta lo siguiente cuando utilice el chaleco DYNAMICNORD:

① Utilice el equipo de acuerdo con las instrucciones descritas en este manual y solo después de haber leído y comprendido completamente todas las instrucciones y advertencias.
② El equipo solo puede utilizarse para los fines descritos en este manual.
③ Las botellas de gas comprimido solo pueden llenarse con aire comprimido atmosférico de acuerdo con la norma EN 12021. Además de la corrosión de la botella, la humedad que se acumula en las botellas de gas comprimido puede provocar la formación de hielo y el mal funcionamiento del regulador durante las inmersiones en aguas frías. Las botellas de gas comprimido deben transportarse de acuerdo con las leyes locales relativas al transporte de mercancías peligrosas. El uso de botellas de gas comprimido está sujeto a las leyes que rigen el uso de gases y aire comprimido.
④ El equipo debe ser revisado por profesionales cualificados en los intervalos prescritos. Las reparaciones y los trabajos de mantenimiento deben ser llevados a cabo por un distribuidor autorizado de DYNAMICNORD utilizando únicamente piezas de repuesto originales de DYNAMICNORD.
⑤ Si el equipo no se utiliza de acuerdo con el propósito expresamente aprobado por DYNAMICNORD en este manual, o si las reparaciones o los trabajos de servicio los lleva a cabo personal no capacitado o no certificado por DYNAMICNORD, la responsabilidad del funcionamiento correcto y seguro del equipo pasará completamente al propietario/usuario.
⑥ El contenido de este manual se basa en la última información disponible en el momento de la impresión. DYNAMICNORD se reserva el derecho a realizar cambios en cualquier momento.
⑦ Todas las inmersiones deben planificarse y realizarse de forma que al final de la inmersión quede suficiente aire en la botella para emergencias. En general, se recomienda una reserva de 50 bar.

DYNAMICNORD rechaza cualquier responsabilidad por daños causados por el incumplimiento de las instrucciones de este manual.

⚠ ADVERTENCIA ⚠

Realice siempre las comprobaciones necesarias de su chaleco antes y después de la inmersión.

Información general

Finalidad definida del chaleco hidrostático - uso previsto

El chaleco está diseñado para permitir al buceador establecer el equilibrio hidrostático durante la inmersión. Esto significa que se puede alcanzar un estado de levitación a cualquier profundidad. Dicho estado se da cuando no se desciende ni se asciende.

El modelo SBC-20 está aprobado para su uso con monobotellas de un volumen máximo de 15 litros o un peso total máximo de 20 kg.

⚠ ADVERTENCIA ⚠

No utilice nunca el chaleco como ayuda o como bolsa de elevación para transportar objetos a la superficie. Estos objetos pueden perderse durante el ascenso, provocando un aumento repentino de la flotabilidad y la pérdida del control de la misma.

Preparación

Latiguillo de baja presión
Pida a su distribuidor que conecte el latiguillo de baja presión del inflador a un puerto de baja presión disponible en la primera etapa de su regulador.

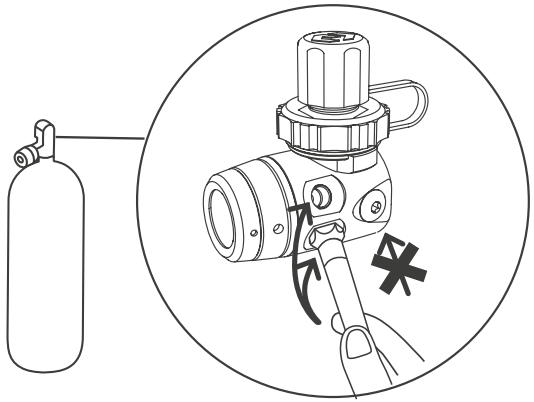

Correa para botella estándar

La correa para botella estándar le permite separar rápidamente un solo dispositivo del chaleco. Debe acoplarse de la siguiente manera.

① Gire el pestillo hasta que encaje en la posición de apertura. Deslice la correa a través de la ranura central en la hebilla de plástico como se muestra (fig. A).
② Los chalecos DYNAMICNORD tienen un armazón de transporte duro. Alinee la hendidura del bastidor de transporte con la curva superior de la botella (1), coloque el bucle de seguridad (2) alrededor de la válvula (fig. B) y ajuste la longitud correcta (fig. C). De este modo, el bucle de seguridad fijado en la parte superior del cuadro evita que el chaleco se deslice hacia abajo mientras se coloca y cierra la correa. Una vez ajustado correctamente, la posición correcta es siempre rápida y fácil de encontrar de nuevo al acoplar el chaleco a la botella.
③ Vuelva a pasar la correa por la primera ranura (fig. D) y apriétela.
④ Incline el cierre ligeramente para que la correa ya no pueda deslizarse. A continuación, pase el extremo libre de la correa por la tercera ranura (fig. E).
⑤ Cierre el pestillo (fig. F). Si la correa está demasiado apretada o demasiado floja, abra el pestillo para ajustar la longitud. Por lo general, se recomienda levantar el equipo de buceo completamente montado (compuesto por la botella, el chaleco y el regulador) por la válvula de la botella.
⑥ Agite la unidad en el chaleco para asegurarse de que la botella esté bien sujeta.

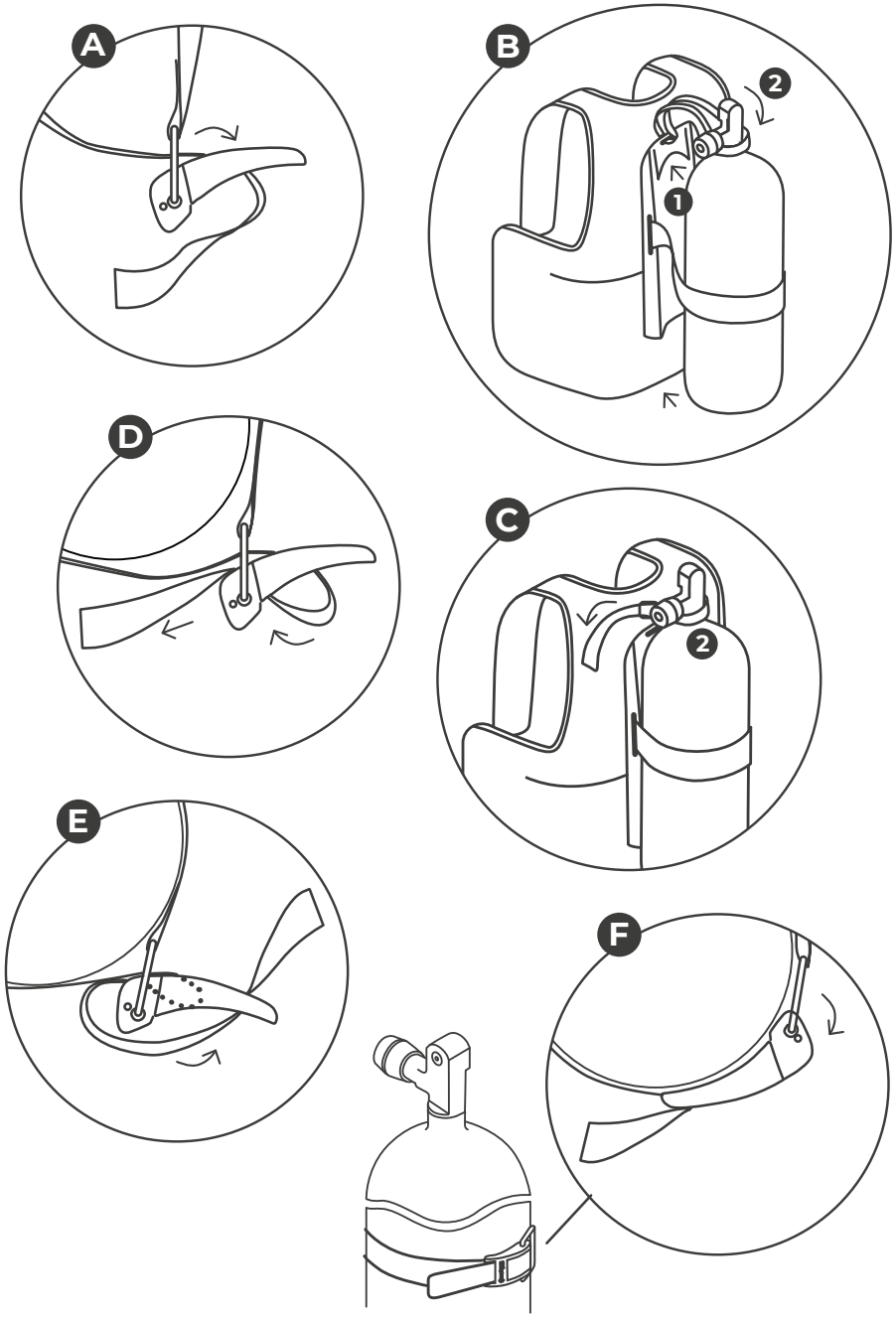

⚠ ADVERTENCIA ⚠

Para evitar una pérdida accidental de la botella, asegúrese de que la correa esté lo suficientemente apretada alrededor de la botella para que no pueda moverse o deslizarse en el chaleco. El incumplimiento de estas instrucciones puede provocar lesiones o la muerte.

⚠ ADVERTENCIA ⚠

Empape la tela de la correa de la botella y apriétela firmemente antes de cada uso del chaleco. El tejido puede estirarse al entrar en contacto con el agua. Si el tejido no está empapado, la correa de la botella podría quedar demasiado suelta alrededor de la misma. Esto puede provocar lesiones o la muerte.

⚠ ADVERTENCIA ⚠

Antes de cada inmersión, compruebe que la correa de la botella esté bien colocada y ajustada.

Cinturón de lastre

Es necesario calcular y probar el peso total para conseguir una flotabilidad neutra en la superficie con la botella vacía. Durante la inmersión, puede corregir la flotabilidad añadiendo y drenando la cantidad adecuada de aire.

Cinturón de lastre convencional
Los cinturones de lastre convencionales para la cintura no deben conectarse nunca al chaleco.

Inflador

Los chalecos DYNAMICNORD están equipados con un inflador. Cuando el inflador se conecta al regulador y al propio inflador (mediante el acoplamiento de conexión rápida), permite controlar la flotabilidad en el agua (inflado/desinflado del chaleco) mediante los botones de inflado y desinflado.

Conexión del inflador
El chaleco se llena de aire desde la botella de buceo a través de la válvula de inflado. El latiguillo LP enroscado en el puerto de baja presión de la primera etapa del regulador se conecta a la válvula del inflador mediante el conector rápido. Se puede acoplar y desacoplar bajo presión o sin presión.

Conexión del conector rápido:

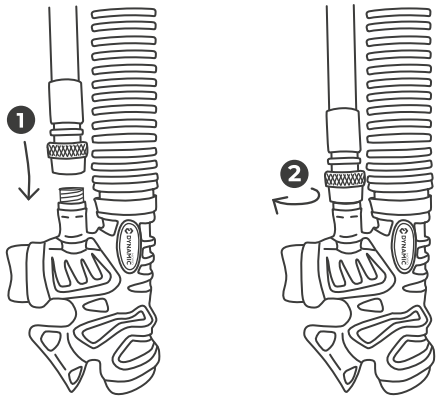

① Asegúrese de que los dos acopladores están libres de residuos antes de conectarlos.
② Tire hacia atrás del collarín del conector rápido mientras presiona firmemente el latiguillo en el tapón del acoplador de la válvula de inflado.
③ Cuando el acoplador esté firmemente asentado en el tapón del acoplador, suelte el collarín. Compruebe que la conexión sea segura tirando suave pero firmemente del latiguillo.
④ Para desconectar, tire hacia atrás del collarín del conector rápido y desconecte el latiguillo LP del conector del acoplador.

⚠ ADVERTENCIA ⚠

MANTENGA LA CÁMARA DE FLOTACIÓN INFLABLE DEL CHALECO LIBRE DE AGUA. EL USO REPETIDO DE LA VÁLVULA ORAL O DE LA VÁLVULA DE ALIVIO DE PRESIÓN PUEDE PROVOCAR LA ENTRADA DE AGUA EN EL CHALECO, LO QUE REDUCE LA CANTIDAD DE FLOTABILIDAD PROPORCIONADA POR EL MISMO. ESTO PUEDE PROVOCAR LESIONES O LA MUERTE. DRENE TODA EL AGUA DEL CHALECO ANTES DE CADA USO.

Uso del inflador

INFLADO

Inflar el chaleco con la válvula de inflado
Para inflar el chaleco, pulse el botón de la válvula de inflado (fig. 6-P). El aire debe comenzar a fluir hacia el interior del chaleco. Pulsando brevemente y de forma repetida el botón del inflador se puede controlar fácilmente la cantidad de aire durante el inflado.

Inflar el chaleco por vía oral
La boquilla se encuentra en el extremo del inflador. Puede utilizarla para inflar su chaleco con el aire que exhala. Se recomienda inflar el chaleco con la boquilla en la superficie antes de la inmersión. También puede utilizarse bajo el agua si no puede o no quiere inflar su chaleco con la válvula de inflado.

① Primero exhale una pequeña cantidad de aire en la boquilla de la válvula para purgar el agua que pueda quedar atrapada allí.
② Con la misma respiración, continúe exhalando mientras presiona profundamente el botón de inflado.
③ Suelte el botón de inflado cuando inhale aire fresco.
④ Repita los pasos 2 y 3 hasta alcanzar la cantidad de flotación deseada.

DESINFLADO

Desinflar el chaleco usando la válvula de drenaje manual del latiguillo ondulado
Adopte una posición vertical en el agua. Cuando esté en posición vertical, abra la válvula de drenaje manual de la siguiente manera: Tire suavemente del latiguillo ondulado (véase la figura de la derecha).
No es necesario tirar con demasiada fuerza del conjunto de latiguillos. Hay un límite para la apertura de la válvula y tirar más fuerte no aumentará el flujo de aire. Para cerrar la válvula de drenaje manual, deje de tirar del latiguillo ondulado y simplemente suéltelo.

⚠ ADVERTENCIA ⚠

Mantenga la válvula oral de la boquilla y el botón de la válvula libres de arena y otros residuos. En determinadas circunstancias, los residuos pueden impedir que la válvula se cierre completamente. Si esto ocurre durante una inmersión, agite la válvula presionándola varias veces.
Si la válvula sigue goteando o no funciona, interrumpa la inmersión. Bucear con un chaleco con fugas o con válvulas que no funcionan correctamente puede provocar la pérdida de control de la flotabilidad y lesiones o la muerte.

Desinflar el chaleco con la válvula oral del inflador
Adopte una posición vertical en el agua. Eleve la boquilla para que esté más alta que sus hombros. De este modo, la boquilla alcanzará el punto más alto y podrá desinflar completamente su chaleco. Presione el botón de liberación de aire de la válvula oral y observe cómo cambia su flotabilidad.

Válvula de drenaje inferior y superior del lado derecho
En la parte posterior derecha del chaleco hay una válvula de alivio de presión equipada con un botón y un cordón. Esta válvula de drenaje inferior puede activarse manualmente cuando el buceador está en posición horizontal o invertida en el agua y la válvula está en la parte superior de la vejiga de aire del chaleco.
Lo mismo puede hacerse con la válvula combinada de alivio de presión y drenaje en posición vertical.

⚠ ADVERTENCIA ⚠

Los dispositivos de vaciado que ofrecen la máxima evacuación de aire son la válvula de hombro y la válvula inferior.

Función de la válvula de alivio de presión
La válvula de alivio de presión evita el sobreinflado del chaleco. Si la presión interna supera la presión del muelle de la válvula de alivio de presión, la válvula se abre automáticamente y libera el aire para evitar daños en el chaleco. La válvula se cerrará automáticamente cuando la presión interna caiga por debajo de la presión del muelle de la válvula de alivio de presión.

Ajuste del arnés

⚠ ADVERTENCIA ⚠

Ajuste el chaleco para que no interfiera con su respiración cuando esté completamente inflado. La restricción de la respiración normal mientras se lleva el chaleco puede provocar lesiones o la muerte. Antes de cada uso, compruebe que todos los cinturones, correas, hebillas de cierre rápido y el fajín estén correctamente ajustados para el usuario.

Abrir y asegurar las correas
Para poder abrirlo y cerrarlo rápidamente, el chaleco tiene hebillas de liberación rápida en ambos hombros, en el pecho y en el fajín.
Véase la figura de la página siguiente.
El fajín también cuenta con un sistema de velcro. Todos los cierres se pueden abrir con una sola mano.

Hombros ajustables
Los tirantes superiores del chaleco no son ajustables. La longitud de las correas inferiores se ajusta mediante una hebilla móvil de liberación rápida a través de la cual se hace pasar la correa. Para acortarla, agarre el extremo libre de la correa y tire de ella hacia abajo con firmeza. Para alargar la correa, levante la parte delantera de la hebilla mientras lleva puesto el chaleco.

Ajuste del chaleco a cuerpos de distintos tamaños
Todos los chalecos DYNAMICNORD permiten un ajuste óptimo del tamaño combinando diferentes opciones de ajuste. Si es necesario, el cinturón también puede ajustarse rápida y fácilmente bajo el acolchado de la espalda.

Fajín
El fajín debe abrocharse alrededor de la cintura (por encima de las caderas) y NO alrededor de la caja torácica ni el diafragma, con un solapamiento de al menos dos centímetros en el velcro. Los paneles laterales se fijan a la placa trasera y pueden ajustarse en longitud. Véase la figura de la página siguiente. Es importante asegurarse de no llevar el chaleco puesto demasiado alto en el cuerpo, ya que esto dará lugar a un centro de gravedad demasiado alto y puede causar molestias o falta de aliento.

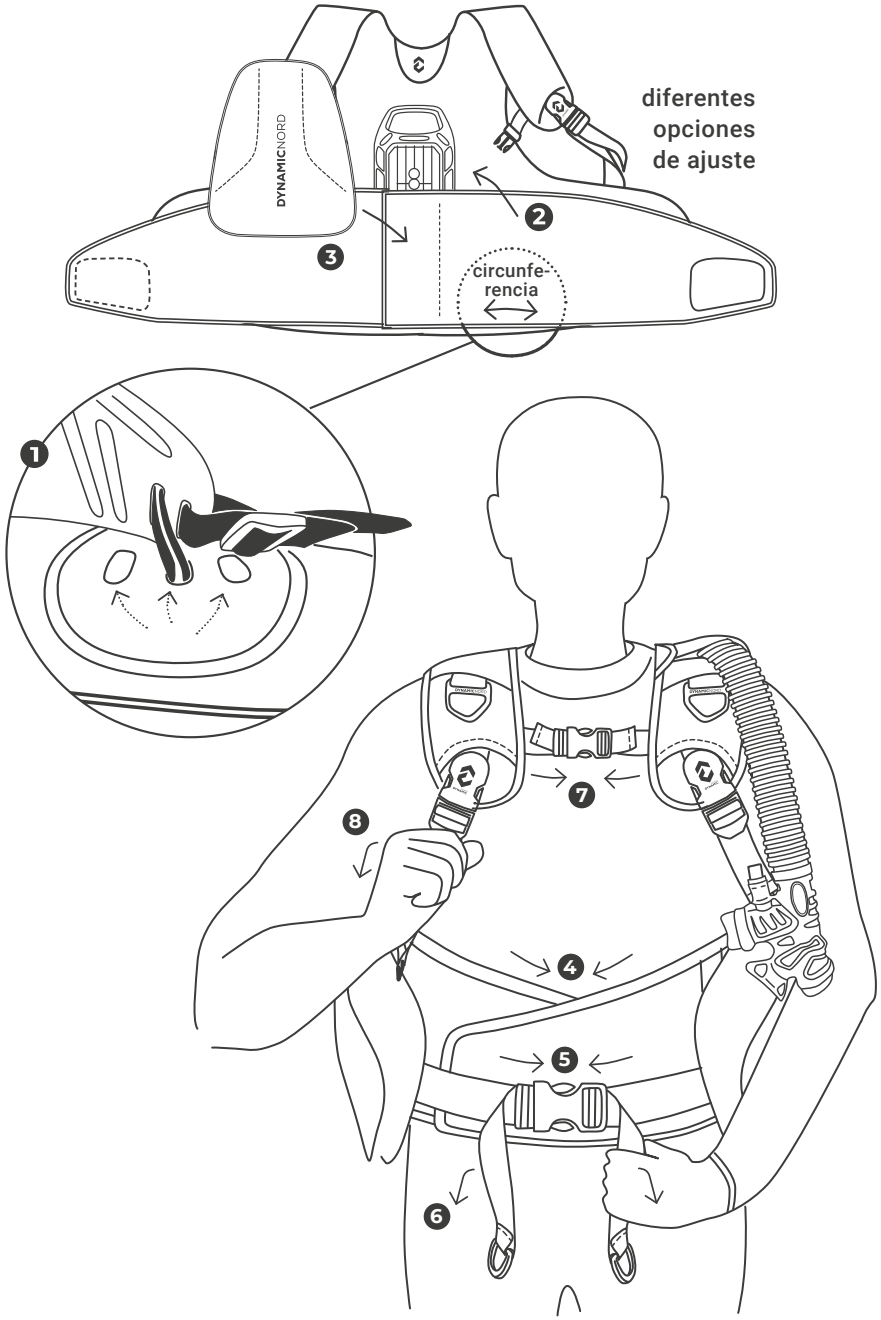

Comprobación y uso

Las comprobaciones del chaleco antes, durante y después de una inmersión ayudan a identificar los problemas del equipo antes de que se produzca una situación de peligro. Todo el equipo debe ser inspeccionado regularmente por un taller de reparación de equipos de buceo autorizado.

⚠ ADVERTENCIA ⚠

NO BUCEE NUNCA con un chaleco que no haya pasado ninguna de las inspecciones y comprobaciones antes, durante o después de la inmersión. La pérdida del control de la flotabilidad o la estanqueidad puede provocar lesiones graves o la muerte.

Inspección visual y comprobación de válvulas antes de la inmersión:

① Inspeccione todo el chaleco en busca de cortes, pinchazos, costuras deshilachadas, desgaste excesivo, piezas sueltas o faltantes y otros daños.

② Compruebe que las válvulas de drenaje y el latiguillo ondulado estén bien apretados.

③ Inspeccione la válvula oral, la válvula de inflado, la válvula de drenaje manual y las válvulas de alivio de presión en busca de grietas, daños o residuos.

④ Accione la válvula del inflador (con el latiguillo LP presurizado y conectado), la válvula oral, la válvula de drenaje manual y la(s) válvula(s) de alivio de presión y verifique que las válvulas funcionan correctamente y vuelva a cerrarlas. Compruebe las válvulas de alivio de presión tirando de los cordones.

⑤ Utilizando la válvula oral, infle completamente el chaleco. Compruebe si se escapa aire. Mantenga el chaleco inflado durante al menos 30 minutos y luego compruebe si ha perdido aire.

⑥ Empape la correa de la botella y fije el chaleco a la botella. Levante la unidad por el chaleco para asegurarse de que el chaleco no se desplace mientras bucea.

⑦ Póngase el chaleco y ajuste las correas y otros accesorios del chaleco, de modo que sea cómodo de llevar y no obstruya su respiración. Realice estos ajustes con el chaleco inflado y llevando el traje húmedo que utilizará para la inmersión.

⑧ Compruebe que todas las válvulas funcionan correctamente e inspeccione visualmente el chaleco con su compañero antes de cada inmersión.
Si es necesario, el cinturón también se puede ajustar rápida y fácilmente bajo el acolchado de la espalda.

⚠ ADVERTENCIA ⚠

NO BUCEE NUNCA con un chaleco que esté dañado, tenga una fuga de aire o funcione mal. Si su chaleco se daña, pierde aire o funciona mal, interrumpa la inmersión de la forma más segura y rápida posible.

Practicando el cuidado y mantenimiento adecuados, podrá disfrutar de su chaleco durante años.

Siga las siguientes instrucciones de cuidado y mantenimiento:

① Después de cada uso, aclare a fondo el chaleco por dentro y por fuera con agua dulce (no utilice disolventes ni detergentes agresivos).
⟶ Llene la cámara de flotación del chaleco hasta un cuarto de su capacidad con agua dulce y limpia utilizando la válvula oral.
⟶ Infle el chaleco usando la válvula oral y agítelo para distribuir el agua.
⟶ Sujete el chaleco bocabajo y pulse el botón de la válvula oral para drenar todo el agua y el aire a través de la boquilla.
⟶ Repita una o dos veces.
⟶ Aclare todo el chaleco con agua dulce sumergiéndolo en una palangana o rociándolo con una manguera.
⟶ Enjuague todas las válvulas para asegurarse de que no queden restos de arena u otros residuos.

② Secado del chaleco: mantenga el chaleco alejado de la luz solar directa cuando lo cuelgue. Déjalo secar completamente antes de guardarlo ligeramente inflado.

⚠ ADVERTENCIA ⚠

Evite la exposición prolongada o repetida al agua clorada que se utiliza en las piscinas. Lave inmediatamente el chaleco después de cada uso en agua clorada. El agua clorada puede oxidar los tejidos y materiales de su chaleco, lo que acorta su vida útil y puede hacer que los colores se desvanezcan. Los daños y la decoloración causados por la exposición prolongada al agua clorada no están cubiertos por la garantía.

Almacenamiento

Guarde su chaleco después de que se haya secado completamente. Infle ligeramente el chaleco y guárdelo en un lugar fresco, oscuro y seco. Los rayos UV acortan la vida de la tela y hacen que los colores se desvanezcan.

Intervalo de inspección y mantenimiento
Su chaleco debe ser inspeccionado y revisado al menos una vez al año por un centro de servicio autorizado. Si bucea con frecuencia, le recomendamos que lo inspeccione más a menudo. Cualquier daño causado por la falta de mantenimiento adecuado de su chaleco no está cubierto por la garantía.

⚠ ADVERTENCIA ⚠

Debido a la excesiva tensión, los chalecos que se encuentran en centros de alquiler o de buceo o que se utilizan profesionalmente o se someten a un uso intensivo deben revisarse al menos cada seis meses. Se debe inspeccionar el estado general y los componentes de seguridad más importantes, como la cámara de aire, las válvulas, el latiguillo ondulado y el inflador. Si alguno de los componentes anteriores muestra signos de desgaste o no funciona correctamente, debe ser sustituido inmediatamente, o el chaleco debe ser desechado si no es posible su sustitución.

Especificaciones

Temperaturas de funcionamiento

Aire	De -20 °C a 50 °C	De -4 °F a 122 °F
Agua	De -2 °C a 40 °C	De 28 °F a 104 °F

⚠ ADVERTENCIA ⚠

Antes de bucear en aguas frías a temperaturas inferiores a 10 ºC (50 ºF) es necesario seguir instrucciones específicas para el buceo en aguas frías y utilizar correctamente este producto. Estas instrucciones no se incluyen en este manual.

Latiguillo de baja presión / válvula de inflado

Presión de funcionamiento del latiguillo de baja presión y de la válvula de inflado	95 - 200 psi (6,5 - 13,8 bar)
Tamaño de la rosca del latiguillo de baja presión	3/8 - 24 UNF
Juntas tóricas	EPDM - Buna/Nitrilo - Silicona

⚠ ADVERTENCIA ⚠

El producto está diseñado para su uso con aire o mezclas de nitrógeno/oxígeno que contengan hasta un 40 % de oxígeno. El uso de mezclas de gases que contengan un mayor porcentaje de oxígeno o que contengan otras sustancias puede provocar corrosión, desgaste, envejecimiento prematuro o fallos en los componentes metálicos o de goma. Esto puede generar la pérdida del control de la flotabilidad o de la estanqueidad del chaleco y provocar lesiones o la muerte. Las mezclas de gases no convencionales también suponen un riesgo de incendio y explosión.

Eliminación

Cuando su chaleco esté desgastado o no pueda repararse, deséchelo de acuerdo con la normativa nacional sobre residuos.

⚠ ADVERTENCIA ⚠

NO RETIRE LAS ETIQUETAS COSIDAS. LAS ETIQUETAS MUESTRAN DETALLES OBLIGATORIOS SOBRE EL PRODUCTO Y LA FECHA DE FABRICACIÓN. EN CASO DE RECLAMACIÓN DE LA GARANTÍA, SE REQUIERE EL JUSTIFICANTE DE LA FECHA DE COMPRA.

Vida útil

La vida útil de este producto no puede determinarse de manera general. Hay varios factores que entran en juego. Las condiciones de almacenamiento, el tipo de cuidado, la frecuencia de uso y la zona de uso influyen en la vida útil. El uso en condiciones extremas puede provocar un desgaste excesivo que haga inutilizable el producto. Factores como un entorno hostil, bordes afilados, temperaturas extremas o la exposición a productos químicos pueden dañar el producto de forma irreparable. En las siguientes circunstancias, el producto no puede seguir siendo utilizado y debe ser destruido:

⟶ Daños en el material de la vejiga o en piezas funcionalmente relevantes (desgarros, cortes u otros)
⟶ Daños en las piezas de plástico o metal
⟶ Tensión excesiva en el material debido a un estiramiento excesivo
⟶ Si el producto parece poco fiable en general
⟶ Si el producto deja de cumplir las normas técnicas (por ejemplo, debido a cambios en las disposiciones legales o en las directrices de seguridad)
⟶ Cuando se desconoce el historial del producto y su uso anterior
⟶ Si la etiqueta del producto ya no está presente o ya no es legible.

Organismo notificado

Organismo de ensayo y certificación:
Vojenský technický ústav,
s.p.Mladoboleslavská 944
Kbely, 197 00 Praha 9,
República Checa
Organismo notificado n.º 2452

Fuentes

EN1809:2014+A1:2016
www.europa.eu

Declaración de conformidad

Números de referencia y designación:
SBC-20

Fabricante:
Fifth Element GmbH, Pettenkoferstr. 12, 83052 Bruckmühl - Alemania

Marca: DYNAMICNORD

El fabricante Fifth Element GmbH es el único responsable de esta declaración de conformidad de la UE.

Reglamento de la UE: Reglamento (UE) 2016/426 Equipos de protección individual (EPI) EN1809:2014+A1:2016

Categoría de riesgo de los EPI: Categoría II de acuerdo con el anexo I del Reglamento (UE)2016/426 Equipos de protección individual.

Determinación de la conformidad: De acuerdo con las disposiciones del Reglamento UE 2016/426 (EPI - Equipos de protección individual) y con la norma armonizada EN1809:2014+A1:2016.

Certificación CE aplicada:
Módulo B, según el reglamento (UE)2016/426 Equipos de protección individual (EPI), norma armonizada EN1809:2014+A1:2016

Pruebas realizadas por:
Vojenský technický ústav,
s.p.Mladoboleslavská 944
Kbely, 197 00 Praha 9,
República Checa
Organismo notificado n.º 2452

Números de certificado de prueba de la UE: OOP-2452/EU-029/2021/062

Organismo de ensayo y certificación:
Vojenský technický ústav,
s.p.Mladoboleslavská 944
Kbely, 197 00 Praha 9,
República Checa
Organismo notificado n.º 2452

Norma aplicada: EN1809:2014+A1:2016

Bruckmühl, con fecha 21.01.2022

Para Fifth Element GmbH
Martin Kusche (Director General)

Esta declaración de conformidad también puede encontrarse en WWW.DYNAMICNORD.**COM en el menú Declaraciones de Conformidad.**

Evaluación y gestión de riesgos

Posibles riesgos al utilizar el chaleco hidrostático
NOTA: La evaluación de riesgos no es una ciencia exacta, sino que trata de describir todos los escenarios imaginables.

El chaleco forma parte del equipo de buceo. Por lo tanto, su uso se limita a inmersiones en el agua.

El chaleco permite controlar la flotabilidad y, en caso de emergencia, volver a la superficie.

Su chaleco está diseñado para garantizar un funcionamiento seguro de su compensador de flotabilidad inflable para sistemas de buceo y transporte, que cumple con los requisitos y pruebas de la norma armonizada EN1809: 2014 + A1: 2016.

⚠ ADVERTENCIA ⚠

ES MUY IMPORTANTE QUE EL MALESTAR SE RECONOZCA COMO UNA SEÑAL DE PELIGRO. EVITAR LA HIPERTERMIA Y LA HIPOTERMIA, YA QUE AMBAS SON PERJUDICIALES Y PUEDEN PROVOCAR LA MUERTE. CONTROLE SU RENDIMIENTO DURANTE TODAS LAS ACTIVIDADES DE BUCEO Y EVITE EL CONSUMO EXCESIVO DE AIRE, LA FATIGA, EL SOBRECALENTAMIENTO Y OTRAS CAUSAS.

POSIBLES RIESGOS DE ALERGIA

Un pequeño porcentaje de la población sufre de alergias a los tejidos utilizados en el chaleco. Los síntomas alérgicos pueden ir de leves a graves irritaciones o picores en la piel. Es responsabilidad del usuario determinar si tiene alguna alergia o determinarlo mientras usa el chaleco. No debe utilizarse hasta que se pueda resolver el problema.

Los chalecos DYNAMICNORD no están diseñados para su uso sobre la piel desnuda y solo se pueden llevar sobre un traje de buceo adecuado para evitar la fricción con la piel.

Resolución de problemas

PROBLEMA	CAUSAS	CONSECUENCIAS	SOLUCIÓN
ANTES DE LA INMERSIÓN			
La boquilla, la válvula de drenaje manual o la(s) válvula(s) de alivio de presión están agrietadas, dañadas o contaminadas.	Uso, transporte o almacena-miento inadecuados. Desgaste de los componentes.	No se puede garantizar la flotabilidad durante la inmersión. El ascenso o descenso puede ser incontrolado, demasiado rápido.	**⟶ No inicie la inmersión. Haga que un técnico autorizado de DYNAMICNORD revise el chaleco.**
La válvula del inflador (conectada con el latiguillo de media presión presurizado), la válvula de drenaje manual y la válvula de alivio de presión no funcionan correctamente y tienen fugas.	Uso, transporte o almacena-miento inadecuados. Desgaste de los componentes.	No se puede garantizar la flotabilidad durante la inmersión. El ascenso o descenso puede ser incontrolado, demasiado rápido.	**⟶ No inicie la inmersión. Haga que un técnico autorizado de DYNAMICNORD revise el chaleco.**
Válvula de alivio de presión con conexión de cordón: El cordón está arrancado o ha desaparecido.	Uso, transporte o almacena-miento inadecuados. Desgaste de los componentes.	No se puede garantizar la flotabilidad durante la inmersión. El ascenso puede ser demasiado rápido.	**⟶ No inicie la inmersión. Haga que un técnico autorizado de DYNAMICNORD revise el chaleco.**

PROBLEMA	CAUSAS	CONSECUENCIAS	SOLUCIÓN
ANTES DE LA INMERSIÓN			
El chaleco presenta cortes, pinchazos, costuras deshilachadas, abrasión excesiva, piezas sueltas/ faltantes o cualquier otro daño.	Uso, transporte o almacenamiento inadecuados. Desgaste de los componentes.	Imposible de usar. No hay garantía de una inmersión segura.	⟶ **No inicie la inmersión. Haga que un técnico autorizado de DYNAMICNORD revise el chaleco.**
El conjunto de las válvulas de drenaje y el latiguillo ondulado no están suficientemente apretados.	Montaje incorrecto o aflojado durante transporte.	Se pueden perder piezas durante la inmersión.	⟶ **No inicie la inmersión. Haga que un técnico autorizado de DYNAMICNORD revise el chaleco.**
Fugas en la vejiga tras el inflado oral.	Cortes o desgarros debidos a un uso, transporte o almacena-miento inadecuados.	Imposible de usar. El descenso puede ser demasiado rápido.	⟶ **No inicie la inmersión. Haga que un técnico autorizado de DYNAMICNORD revise el chaleco.**

PROBLEMA	CAUSAS	CONSECUENCIAS	SOLUCIÓN
ANTES DE LA INMERSIÓN			
La correa de la botella no funciona.	La banda de la botella no está ajustada a la medida correcta o no está montada correctamente.	La botella se escapa. La inmersión no es posible.	⟶ **No inicie la inmersión. Compruebe si estáutilizando una botella del tamaño correcto y cámbiela si es necesario. Siga las instrucciones para colocar la correa de la botella. Nota: ¡Compruebe previamente el volumen máximo del chaleco!**
El chaleco no se ajusta correctamente.	Las correas de ajuste y otros elementos de fijación no están ajustados correctamente o son de tamaño incorrecto.	La respiración puede verse restringida o se pueden perder piezas durante la inmersión.	⟶ **Antes de la inmersión, asegúrese de que todas las correas y piezas estén colocadas en el lugar correcto. Compruebe que la talla del chaleco sea correcta.**

PROBLEMA	CAUSAS	CONSECUENCIAS	SOLUCIÓN
DURANTE LA INMERSIÓN			
Pérdida de flotabilidad.	Daños en la vejiga u otras piezas.	Pérdida de flotabilidad - posible descenso.	⟶ **Inicie el ascenso inmediato y lento. Deseche lastre si es necesario. Haga que el chaleco sea inspeccionado a fondo.**
El inflador no funciona.	Daños en el sistema de inflado.	Pérdida de flotabilidad - posible descenso.	⟶ **Inicie el ascenso inmediato y lento. Deseche lastre si es necesario. Haga que el chaleco sea inspeccionado a fondo.**
El inflador no funciona.	El inflador tiene fugas.	Pérdida de flotabilidad - posible descenso.	⟶ **Inicie el ascenso inmediato y lento. Deseche lastre si es necesario. Haga que el chaleco sea inspeccionado a fondo.**
Ruptura de la vejiga de aire.	El inflador y las válvulas están defectuosos.	Pérdida de flotabilidad - posible descenso.	⟶ **Inicie el ascenso inmediato y lento. Deseche lastre si es necesario. Haga que el chaleco sea inspeccionado a fondo. Si es necesario, deshágase de su chaleco.**

PROBLEMA	CAUSAS	CONSECUENCIAS	SOLUCIÓN
DURANTE LA INMERSIÓN			
Daños en el chaleco.	Desgaste normal y exposición al estrés ambiental.	Reducción general del rendimiento.	⟶ **Inicie el ascenso inmediato y lento. Deseche lastre si es necesario. Haga que el chaleco sea inspeccionado a fondo.**
El chaleco no se puede inflar.	Mal funcionamiento del inflador / falta de presión en la botella / regulador.	Ascenso difícil, problemas con el suministro de aire.	⟶ **Nade hacia arriba e inicie un lento ascenso. Si es necesario, deseche lastre.**
El chaleco se afloja.	Mal funcionamiento de la correa o de la hebilla.	El buceador se siente inseguro: el chaleco puede perderse.	⟶ **Nade hacia arriba e inicie un lento ascenso. Si es necesario, suelte lastre. Haga que el chaleco sea inspeccionado a fondo.**
La botella con regulador se afloja.	Mal funcionamiento de la correa de la botella.	El buceador se siente inseguro: puede perder la botella con el regulador.	⟶ **Nade hacia arriba e inicie un lento ascenso. Si es necesario, deseche lastre. Haga que el chaleco y el regulador sean inspeccionados a fondo.**

Intervalo de inspección y mantenimiento

Su chaleco (incluido el inflador) debe ser inspeccionado y revisado por un distribuidor autorizado de DYNAMICNORD al menos una vez al año, o más a menudo si bucea con frecuencia. Esta acción es necesaria para mantener la garantía. Al final de este manual encontrará un registro de mantenimiento para que el distribuidor registre el mantenimiento realizado.

IMPORTANTE

Compruebe regularmente TODAS las conexiones roscadas, como las bridas OPV y las tapas de los hombros, para ver si hay fugas.

Instalación de nuevas piezas / Modificaciones

⚠ ADVERTENCIA ⚠

El uso de piezas o accesorios no autorizados por DYNAMICNORD GmbH, o cualquier modificación del producto realizada por un taller de reparación no autorizado, puede provocar daños o fugas en el chaleco, lo que conlleva la pérdida de flotabilidad o de capacidad de admisión de aire. Esto puede causar lesiones o la muerte y anulará su garantía. Sustituya las piezas desgastadas o dañadas SOLO con piezas aprobadas, suministradas o especificadas por el fabricante.

Fecha	Registro de servicio

Añada a este folleto el justificante de compra original o una copia del mismo y guárdelo en un lugar seguro. Si lleva su chaleco a otro distribuidor de DYNAMICNORD para el mantenimiento, se le podría solicitar el justificante de compra para comprobar la garantía.

Ubicación y servicio de asistencia

El distribuidor al que le compró el chaleco puede ayudarle a aclarar dudas sobre funcionamiento, garantía y mantenimiento del producto. Visite www.DYNAMICNORD.com para encontrar los distribuidores más cercanos.

Información sobre la garantía

Su chaleco está garantizado contra defectos de materiales y fabricación. Esta garantía no cubre ningún daño causado por accidentes, uso excesivo, negligencia, modificaciones, uso indebido, desgaste normal o falta de cuidado. Para validar su garantía, debe registrarse online en los 30 días siguientes a la compra. Todas las reclamaciones de garantía son gestionadas por DYNAMICNORD o por un distribuidor autorizado de DYNAMICNORD.

Esta garantía cubre todos los chalecos DYNAMICNORD durante un periodo de 2 años.

Registro de la garantía del producto:
www.dynamicnord.com/registration

Modelo

SBC-20

Número de serie

Fecha de compra

Sello del distribuidor

Fabricante

Fifth Element GmbH
Pettenkoferstraße 12
83052 Bruckmühl (Alemania)