To download this user manual in additional languages please visit our website's SERVICE-section – DYNAMICNORD.COM.

Diese Bedienungsanleitung findest du in weiteren Sprachen zum Download auf unserer Webseite im Bereich SERVICE – DYNAMICNORD.COM.

we care

This manual was printed using ecofriendly materials

We love communities

DYNAMICNORD.COM

NORD DYNAMIC

MANUAL BUOYANCY COMPENSATOR
BEDIENUNGSANLEITUNG BCD

LBC-10

Your Outdoor Companion

DYNAMICNORD.COM

The products described in this user manual were manufactured according to the specifications prescribed by **DYNAMIC**NORD. This user manual describes the materials, construction, use, care, maintenance, repair, and potential risks of using BCDs.

Further information and the manual in other languages can be found on our website at **DYNAMIC**NORD.COM.

Register your product at **DYNAMIC**NORD.COM to receive all warranty services.

Contact Service

Mail
support@dynamicnord.com

Content

6 Important warnings
8 Important precautions
10 General information
10 Preparation
11 Standard tank strap
14 Weight belt
14 Inflator
16 Using the inflator
18 Adjusting the harness
21 Checking and use
22 Care
23 Storage and transport
24 Specifications
25 Disposal
26 Markings
28 Useful life
28 Notified body
28 Sources
29 Declaration of conformity
30 Risk assessment and management
31 Fault finding
36 Inspection and maintenance interval
38 Warranty information
39 Manufacturing information

Important warnings

⚠ WARNING ⚠

You must read and understand this manual before using this product. We recommend that you retain this manual for the entire useful life of your BCD.
FAILURE TO READ OR UNDERSTAND THIS MANUAL, OR FAILURE TO FOLLOW THE WARNINGS IN THIS MANUAL COULD RESULT IN SERIOUS INJURY OR DEATH.

⚠ WARNING ⚠

When diving, follow the rules you have learned during your in-depth training at a recognized training facility. Before engaging in any type of diving activity, it is mandatory to have successfully completed the theoretical and practical portions of a SCUBA diving course.

⚠ WARNING ⚠

This manual does not replace a diving course!

⚠ WARNING ⚠

Before diving, make sure you fully understand all the functions and features of the BCD and how to adjust the straps. If in doubt, please contact your **DYNAMIC**NORD dealer.

⚠ WARNING ⚠

This BCD is not a breathing device. Never breathe through the BCD.
Your BCD may contain residual gas, liquid, or contaminants which, if inhaled, could cause injury or death.

⚠ WARNING ⚠

In accordance with European standards, our BCDs can only be considered certified if all the components supplied by **DYNAMIC**NORD are present in the original packaging.
Any modification of the original content will invalidate the conformity with the European standards applied.

⚠ WARNING ⚠

THIS BCD IS NEITHER A LIFEJACKET NOR A RESCUE DEVICE.
A face-up swimming position that is save for an unconscious person cannot be guaranteed under all circumstances.

Important precautions

For your protection, please note the following when using the **DYNAMIC**NORD BCD:

① Use the equipment in accordance with the instructions described in this manual and only after fully reading and understanding all instructions and warnings.
② The equipment may only be used for the purposes described in this manual.
③ Compressed gas cylinders may only be filled with atmospheric compressed air in accordance with standard EN 12021. In addition to cylinder corrosion, moisture building up in the compressed gas cylinders could cause icing and regulator malfunction during cold water dives. The compressed gas cylinders must be transported in accordance with the local laws regarding the transport of dangerous goods. The use of compressed gas cylinders is subject to the laws governing the use of gases and compressed air.
④ The equipment must be serviced by qualified professionals at the prescribed intervals. Repairs and maintenance work must be carried out by an authorized **DYNAMIC**NORD dealer using original spare parts by **DYNAMIC**NORD only.
⑤ If the equipment is not used in accordance with the purpose expressly approved by **DYNAMIC**NORD in this manual, or if repairs or service work are carried out by untrained personnel or personnel not certified by **DYNAMIC**NORD, liability for the correct and safe functioning of the equipment shall pass fully to the owner/user.
⑥ The content of this manual is based on the latest information available at the time of printing. **DYNAMIC**NORD reserves the right to make changes at any time.
⑦ All dives must be planned and conducted in such a way that at the end of the dive there is enough air left in the cylinder for emergencies. Generally, a reserve of 50 bar is recommended.

DYNAMICNORD rejects any responsibility for damages caused by non-compliance with the instructions in this manual.

⚠ WARNING ⚠

Always perform the required pre- and post-dive checks of your BCD.

Our BCDs are PPE class 2 products and are suitable for recreational diving to a depth of 40m. Because the air volume in the bladder is adjustable, they offer protection against excessive downforce or buoyancy during a dive when the depth pressure changes. Physical overexertion is prevented and thus the diver is protected against physical harm, including drowning. At the end of a dive, or in an emergency, they enable a controlled ascent to the surface.
The BCD is not a breathing apparatus or a life jacket. Your BCD may contain gas residues, liquids or contaminants that can cause injury or death if inhaled. Also, it is not possible to ensure that a person can swim face up in a faint-proof position.
In production, a burst test is carried out and measured for one in every 200 BCDs to ensure the stability of the material. Every BCD is tested for 100% leak tightness at the end of production.

General information

Defined purpose of the BCD – intended use
A BCD is designed to allow the diver to establish hydrostatic balance during the dive. This means that a state of levitation can be achieved at any depth.
This is when you are neither descending nor ascending.

The LBC-10 model is approved for use with mono cylinders with a maximum volume of 15 liters or a maximum total weight of 20 kg.

⚠ WARNING ⚠

Never use your BCD as an aid or as a lift bag to transport objects to the surface. These objects can be lost during ascent, causing a sudden increase in buoyancy and loss of buoyancy control.

Preparation

Attach the tank to the BCD.
The tank strap must be firmly tightened and secured to the valve with the catch loop.
Ask your dealer to connect the low pressure hose of the inflator to a free low pressure port on the first stage of your regulator (fig. 1).

Safety-relevant components of the BCD:
Tank strap and catch loop
Inflator with standard connection
Pressure relief valves with manual venting function
(If available: quick-release system)

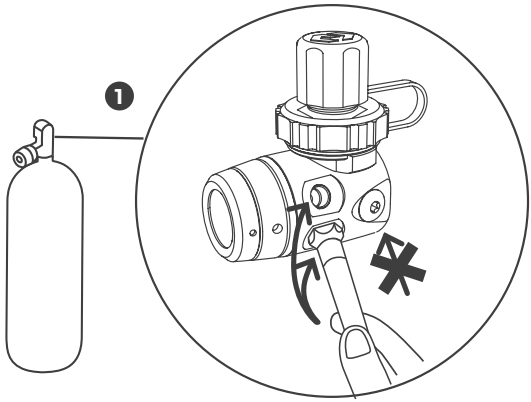

Standard tank strap

The standard tank strap allows you to quickly detach a single device from the BCD. It must be attached as follows.

① Rotate the latch until it snaps into place in the open position. Slide the strap through the center slot into the plastic buckle as shown (fig. A).

② **DYNAMIC**NORD BCDs have a hard carrying frame. Please align the indentation of the carrying frame with the upper curve of the tank (1), place the safety loop (2) around the valve (fig. B) and set the correct length (fig. C).
This way, the safety loop attached to the top of the frame prevents the BCD from slipping down while the strap is being attached and closed. Once set correctly, the correct position is always quick and easy to find again when attaching the BCD to the tank.

③ Feed the strap back through the first slot (fig. D) and tighten it.

④ Tilt the clasp slightly so that the strap can no longer slip. Then feed the free end of the strap through the third slot (fig. E).

⑤ Close the latch (fig. F). If the strap is too tight or too loose, open the latch to adjust the length. We generally recommend lifting the fully assembled diving equipment – consisting of cylinder, BCD and regulator – by the cyclinder valve.

⑥ Shake the unit on the BCD to ensure that the tank is securely attached.

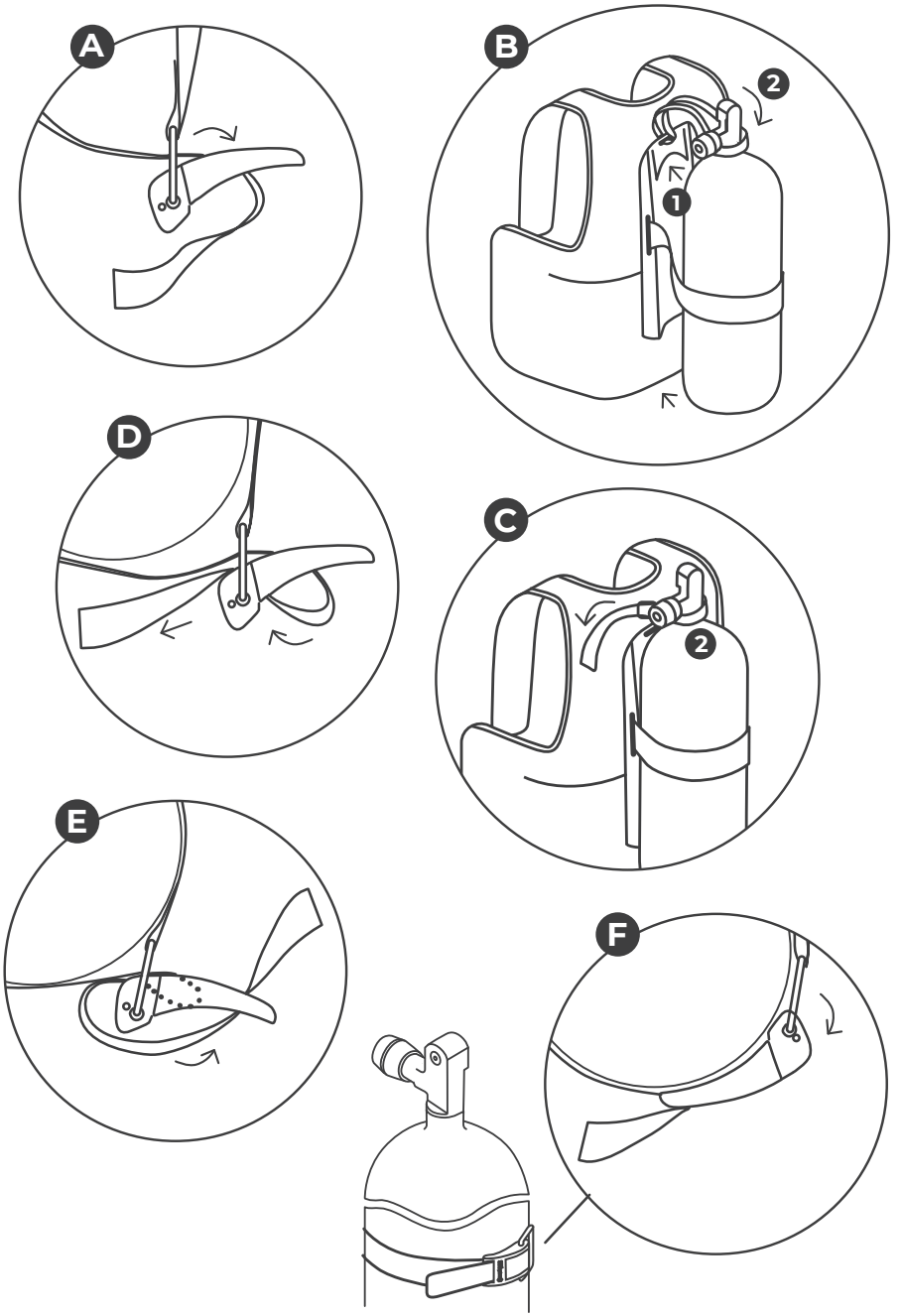
A
B
2
1
D
C
2
E
F

⚠ WARNING ⚠

To prevent an accidental loss of the tank, ensure that the strap is wrapped tight enough around the tank so that it cannot move or slip on the BCD. Failure to follow these instructions can result in injury or death.

⚠ WARNING ⚠

Soak the fabric of the tank strap and tighten it firmly before each use of the BCD. The fabric might stretch when it comes into contact with water. If the fabric is not soaked, the tank strap might become too loose around the SCUBA cylinder. This can result in injury or death.

⚠ WARNING ⚠

Before each dive, check that the tank strap is positioned correctly and fits tightly.

Weight belt

Total weight must be calculated and tested to achieve neutral buoyancy on the surface with an empty tank. During the dive, you can then correct the buoyancy by adding and draining the right amount of air.

Conventional waist weight belt
A conventional waist weight belt should never be connected to the BCD.

Inflator

DYNAMICNORD BCDs are equipped with an inflator. When the inflator is connected to the regulator and – using the quick-connect coupler – to the inflator itself it allows for buoyancy control in the water (BCD inflation/deflation) using the inflate and deflate buttons.

ATTENTION!:

The inflator has a standard connection. Other connections are not permitted. The operating pressure of the inflator is 10BAR +/- 1 BAR permissible tolerance.

Connecting the inflator
The BCD is filled with air from your SCUBA cylinder via the inflator valve. The LP hose screwed onto the low pressure port of the regulator's first stage is connected to the inflator valve using the quick connector. It can be coupled and uncoupled under pressure or without pressure.

Attaching the quick connector:

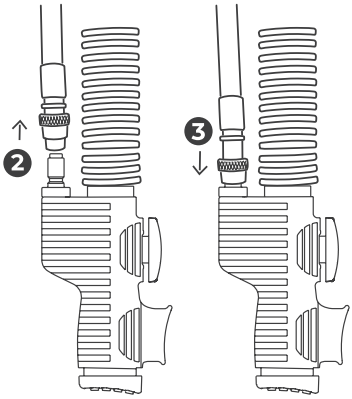

① Make sure both couplers are free of debris before connecting them.
② Pull back on the quick connector collar while firmly pressing the hose onto the coupler plug on the inflator valve.
③ When the coupler is firmly seated on the coupler plug, release the collar. Check that the connection is secure by gently but firmly pulling on the hose.
④ To disconnect, pull back on the quick connector collar and disconnect the LP hose from the coupler plug.

⚠ WARNING ⚠

Keep the BCD's inflatable buoyancy chamber free of water. Repeated use of the oral valve or the pressure relief valve may cause water to enter into the BCD, which reduces the amount of buoyancy provided by the BCD. This can result in injury or death. Drain all water from the BCD before each use.

Using the inflator

INFLATION

Inflating the BCD using the inflator valve
To inflate the BCD, press the inflator valve button. Air should begin to flow into the BCD. By briefly pressing the inflator button repeatedly you can easily control the amount of air during inflation.

Inflating the BCD orally
The mouthpiece is located at the end of the inflator. You can use it to inflate your BCD with your exhaled air. It is recommended to inflate the BCD using the mouthpiece on the surface prior to diving. It can also be used underwater if you cannot or do not want to inflate your BCD using the inflator valve.

① First exhale a small amount of air into the mouthpiece of the valve to purge any water that may be trapped there.
② With the same breath, continue to exhale while deeply depressing the inflate button.
③ Release the inflate button when you inhale fresh air.
④ Repeat steps 2 and 3 until the desired amount of buoyancy is reached.

DEFLATION

Deflating the BCD using the manual drain valve on the corrugated hose
Assume an upright position in the water. When in an upright position, open the manual drain valve as follows:
Gently pull on the corrugated hose (see fig. on the right). It is not necessary to pull too hard on the hose assembly. There is a limit to how much the valve opens and pulling harder will not increase the airflow. To close the manual drain valve, stop pulling on the corrugated hose and simply let it go.

⚠ WARNING ⚠

Keep the oral valve of the mouthpiece and valve button free of sand and other debris. Under certain circumstances, debris can prevent the valve from closing fully. If this happens during a dive, shake the valve by pressing it several times. If the valve continues to leak or to be inoperable, abort the dive. Diving with a leaking BCD or with valves that are not working properly can result in loss of buoyancy control and injury or death.

Deflating the BCD with the oral valve of the inflator
Assume an upright position in the water. Raise the mouthpiece so that it is higher than your shoulders. It thereby reaches the highest point and you can completely deflate your BCD. Press the air release button on the oral valve and watch how your buoyancy changes.

Lower and upper drain valve right side
At the right rear of the BCD is a pressure relief valve equipped with a pull button and pull cord. This lower drain valve can be manually activated when the diver is in a horizontal or inverted position in the water and the valve is at the top of the BCD's air bladder.
The same can be done with the combined pressure relief and drain valve in the upright position.

⚠ WARNING ⚠

The draining fixtures offering the maximum air drain are the shoulder valve and the lower valve.

Function of the pressure relief valve
The pressure relief valve prevents over-inflation of the BCD. If the internal pressure exceeds the spring pressure in the pressure relief valve, the valve automatically opens and releases air to prevent damage to the BCD. The valve will automatically close when the internal pressure falls below the spring pressure in the pressure relief valve.

Adjusting the harness

⚠ WARNING ⚠

Adjust the BCD so that it does not interfere with your breathing when fully inflated. Restriction of normal breathing while wearing the BCD can result in injury or death. Before each use, check that all belts, straps, quick-release buckles and/or the cummerbund are adjusted correctly for the user.

Opening and securing the straps
So that it can be opened and closed quickly, the BCD has quick-release buckles on both shoulders (9), on the chest (7) and on the cummerbund (5), see figure on next page.
The cummerbund also features a Velcro system (4). All fasteners can be opened with one hand.

Adjustable shoulder straps and waist belt buckle
The BCD's upper shoulder straps are not adjustable. The length of the lower straps is adjusted using the quick-release buckles through which the strap passes. To shorten it, grab the free end of the strap and pull it down firmly (8). To lengthen the strap, lift the front portion of the buckle while wearing the BCD. To shorten the waist belt buckle, grab the free ends of the belt and pull them firmly outwards (6). To lengthen the belt, lift the front portion of the buckle.

Adjusting the BCD to different body sizes
All **DYNAMIC**NORD BCDs allow for optimal size adjustment by combining different adjustment options. The double quick-release buckles on the shoulder straps allow for quick adjustments, if the BCD ist frequently worn by users with different body sizes (9).

Cummerbund
The cummerbund should be fastened around the waist (above the hips) and NOT around the rib cage or diaphragm, with at least two centimeters overlap at the Velcro. The side panels are attached to the back plate and can be adjusted in length. See figure on next page. It is important to ensure that the BCD is not worn too high on the body as this will result in an undesirably high center of gravity and may cause discomfort or shortness of breath.

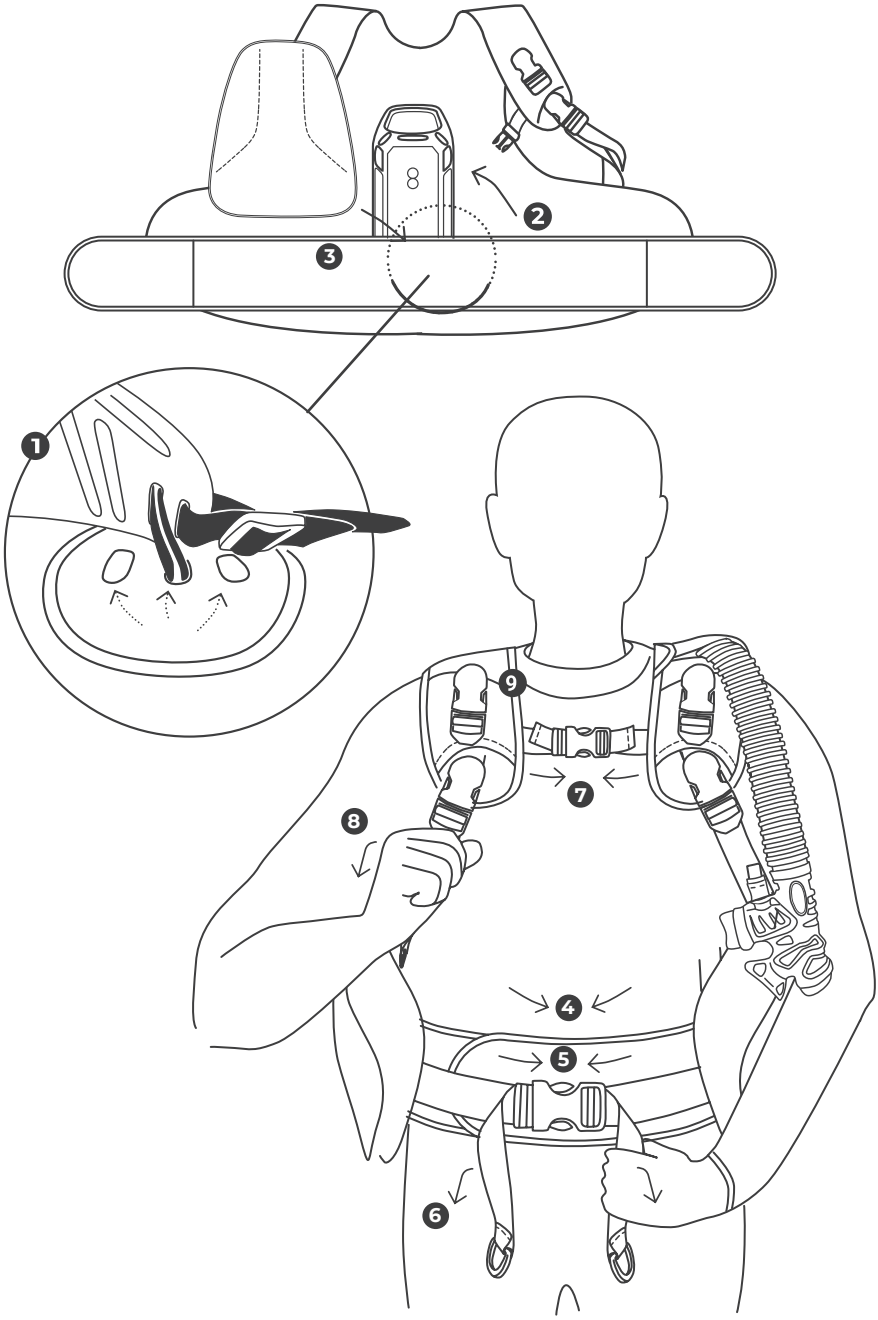
1
2
3
4
5
6
7
8
9

Checking and use

BCD checks before, during and after a dive help identify equipment problems before an unsafe situation arises. The entire equipment must be inspected regularly by an authorized diving equipment repair shop.

⚠ WARNING ⚠

NEVER DIVE with a BCD that did not pass any of the inspections and checks before, during or after the dive. Loss of buoyancy control or air-tightness can result in serious injury or death.

Pre-dive visual inspection and valve check:

⟶ Inspect the entire BCD for cuts, punctures, frayed stitching, excessive wear, loose or missing parts, and other damage.
⟶ Check that the drain valves and corrugated hose are tight.
⟶ Inspect the oral valve, inflator valve, manual drain valve, and pressure relief valves for cracks, damage, or debris.
⟶ Actuate the inflator valve (with LP hose pressurized and connected), oral valve, manual drain valve and pressure relief valve(s) and verify that the valves are working properly and close again. Check pressure relief valves with pull-cords by pulling on the cord.
⟶ Using the oral valve, fully inflate the BCD. Check if any air escapes. Keep the BCD inflated for at least 30 minutes and then check if it has lost any air.
⟶ Soak the tank strap and attach the BCD to the tank. Lift the unit by the BCD to ensure the BCD will not shift while diving.
⟶ Put the BCD on and adjust the straps and other attachments on the BCD, so it is comfortable to wear and does not obstruct your breathing. Make these adjustments with the BCD inflated and wearing the wetsuit you will be using for the dive.
⟶ Check that all valves are working properly and visually inspect your BCDs with your buddy before each dive.
If necessary, the waist belt can also be adjusted quickly and easily under the back padding.

⚠ WARNING ⚠

NEVER DIVE with a BCD that is damaged, leaking air, or malfunctioning. If your BCD gets damaged, leaks air, or malfunctions, abort the dive as safely and as quickly as possible.

Care

With proper care and maintenance, you will be able enjoy your BCD for years to come.

Follow the following care and maintenance instructions:

① After each use, thoroughly rinse the BCD inside and out with fresh water (do not use aggressive solvents or detergents).

⟶ Fill the BCD's buoyancy chamber up to a quarter full with clean fresh water using the oral valve.

⟶ Inflate the BCD using the oral valve and shake it to distribute the water.

⟶ Hold the BCD upside down and press the button on the oral valve to drain all water and air through the mouthpiece.

⟶ Repeat once or twice.

⟶ Rinse the entire BCD with fresh water by submerging it in a basin or by spraying it with a hose.

⟶ Rinse all valves to ensure that no sand or other debris remains.

② Drying the BCD: Keep the BCD away from direct sunlight when hanging it up. Let it dry completely before storing it while slightly inflated.

⚠ WARNING ⚠

Avoid prolonged or repeated exposure to chlorinated water as used in swimming pools. Immediately wash your BCD after each use in chlorinated water. Chlorinated water can oxidize the fabrics and materials of your BCD which shortens its life and can cause the colors to fade. Damage and fading caused by prolonged exposure to chlorinated water are not covered by the warranty.

Storage and transport

Store your BCD after it has dried completely. Slightly inflate the BCD and store it in a cool, dark, dry place. UV rays shorten the life of the fabric and cause the colors to fade. Always transport the BCD in a robust container that prevents damage from the outside.

Inspection and service interval
Your BCD must be inspected and serviced at least once a year by an authorized service center. If you dive frequently, we recommend inspecting it more often. Any damage caused by lack of proper maintenance of your BCD is not covered by the warranty.

⚠ WARNING ⚠

Due to the excessive strain, BCDs in rental/dive centers or used professionally or subjected to intensive use must be checked at least every six months. The general condition as well as the most important safety components such as the air bladder, the valves, the corrugated hose, and the inflator must be inspected. If any of the above components show signs of wear or do not perform properly, they must be replaced immediately, or the BCD must be discarded if replacement is not possible.

Specifications

Operating temperatures

Air	-20°C	to	+50°C	-4°F	to	122°F
Water	-2°C	to	+40°C	28°F	to	104°F

⚠ WARNING ⚠

Specific cold water diving instructions and the proper use of this product in cold water are required before diving in water temperatures below 10°C (50°F). These instructions are not included in this manual.

Low pressure hose / inflator valve

Operating pressure of low pressure hose and inflator valve	95 – 200 psi (6.5 – 13.8 bar)
Thread size of low pressure hose	3/8 – 24 UNF
O-ring seals	EPDM - Buna/Nitrile - Silicone

⚠ WARNING ⚠

The product is designed for use with air or nitrogen/oxygen mixtures containing up to 40% oxygen.
The use of gas mixtures containing a higher percentage of oxygen or containing other substances can lead to corrosion, wear, premature aging or failure of metal or rubber components. This can result in loss of buoyancy control or air tightness of the BCD and injury or death. Non-conventional gas mixtures also pose the risk of fire and explosion.

Disposal

When your BCD is worn out / beyond repair, dispose of it in accordance with your national waste regulations.

⚠ WARNING ⚠

Do not remove the sewed on labels. The labels show mandatory details about the product and the date of manufacture. In the event of a warranty claim, proof of purchase date is required.

Markings

SERIAL NUMBER

27A1XY000

3 numbers ongoing

2 letters depending on productname

calendar week
e.g. CW 27
(only number)

year
e. g. 2020 = A, 2021= B

size (1 number, see below)

overview

Number	0	1	2	3	4	5	6	7	8
Size	**one size**	**XS**	**S**	**M**	**ML**	**L**	**XL**	**XXL**	**XXXL**

35D4LB12

EXAMPLE:

WEEK/YEAR: 35/2023
TYPE: LBC-10,
SIZE:ML

PRODUCTION NUMBER: 012

CAUTION:

If the specified year of manufacturing is more than 2 years ago, the BCD must be serviced to be fit for use again.

SIZE-LABEL

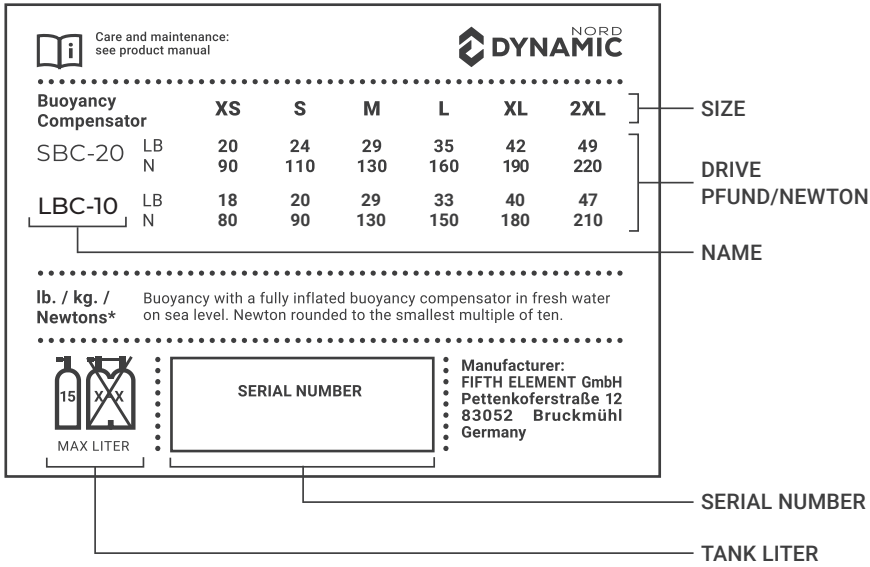

CARE-LABEL

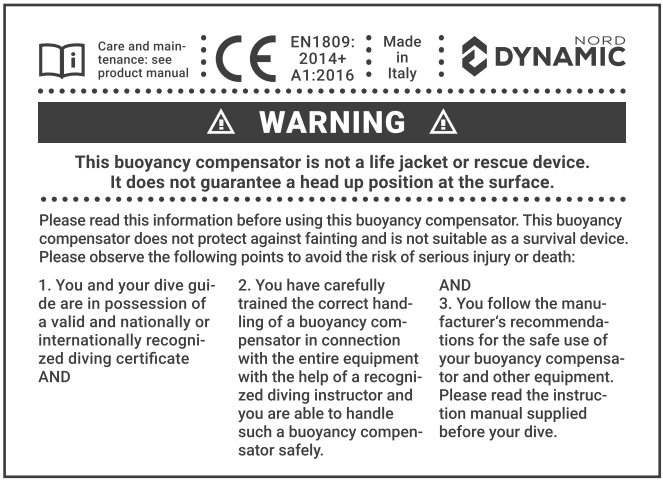

Useful life

The useful life of this product cannot be determined in a general manner. Various factors come into play. Storage conditions, type of care, frequency of use and area of use all impact the lifespan. Use in extreme conditions can cause excessive wear and tear making the product unusable. Factors such as a hostile environments, sharp edges, extreme temperatures or exposure to chemicals can damage the product beyond repair. Under the following circumstances, the product may no longer be used and must be destroyed:

⟶ Damage to bladder material or functionally relevant parts (tears, cuts or other)
⟶ Damage to plastic or metal parts
⟶ Excessive stress on the material due to overstretching
⟶ If the product appears unreliable in general
⟶ If the product no longer meets the technical standards (e.g. due to changes in statutory provisions, safety guidelines)
⟶ When the history of the product and its previous use are unknown
⟶ If the product label is no longer present or is no longer legible.

Notified body

Testing and certification body:
Vojenský technický ústav,
s.p.Mladoboleslavská 944
Kbely, 197 00 Praha 9,
Czech Republic
Notified Body No. 2452

Sources

EN1809:2014+A1:2016
www.europa.eu

Declaration of conformity

Reference numbers and designation:
LBC-10

Manufacturer:
Fifth Element GmbH, Pettenkoferstr. 12, 83052 Bruckmühl – Germany

Brand: DYNAMICNORD

The manufacturer Fifth Element GmbH is solely responsible for this EU declaration of conformity.

EU regulation: Regulation (EU) 2016/426 Personal Protective Equipment (PPE) EN1809:2014+A1:2016

Risk category of PPE: Category II in accordance with Annex I of Regulation (EU)2016/426 Personal Protective Equipment.

Determination of conformity: In accordance with the provisions of EU Regulation 2016/426 (PPE – Personal Protective Equipment) and with the harmonized standard EN1809:2014+A1:2016.

Applied CE certification:
Module B, according to regulation (EU)2016/426 Personal Protective Equipment (PPE), harmonized standard EN1809:2014+A1:2016

Testing carryied out by:
Vojenský technický ústav,
s.p.Mladoboleslavská 944
Kbely, 197 00 Praha 9,
Czech Republic
Notified Body No. 2452

EU test certificate numbers: OOP-2452/EU-20/2023/60

Testing and certification body:
Vojenský technický ústav,
s.p.Mladoboleslavská 944
Kbely, 197 00 Praha 9,
Czech Republic
Notified Body No. 2452

Applied Standard: EN1809:2014+A1:2016

Bruckmühl, dated 15.12.2023

For Fifth Element GmbH
Martin Kusche (General Manager)

This declaration of conformity can also be found at WWW.DYNAMICNORD.COM in the Declarations of Conformity menu.

Risk assessment and management

Possible risks when using the BCD
NOTE: Risk assessment is not an exact science, but tries to describe all conceivable scenarios.

Your BCD is part of the diving equipment. The use is thus limited to diving in water.

Your BCD enables you to control buoyancy
and, in an emergency, to return to the surface.

Your BCD is designed to ensure safe operation of your inflatable buoyancy compensator for diving and carrying systems, which meets the requirements and tests of the harmonized standard EN1809: 2014 + A1: 2016.

⚠ WARNING ⚠

It is very important that discomfort is recognized as a danger signal. Avoid hyperthermia and hypothermia as both are harmful and can lead to death. Monitor your performance during all diving activities and avoid excessive air consumption, fatigue, overheating and other causes.

POSSIBLE ALLERGY RISKS

A small percentage of the population suffers from allergies to fabrics used in the BCD. Allergic symptoms can range from mild to severe skin irritation or itching. It is the user's responsibility to determine if he or she has any allergies or to determine this while using the BCD. It should not be used until the problem can be solved. The **DYNAMIC**NORD BCDs are not designed for use on bare skin and may only be worn over a suitable diving suit to avoid friction on the skin.

Fault finding

PROBLEM	CAUSES	CONSE-QUENCES	SOLUTION
	BEFORE THE DIVE		
The mouthpiece, the manual drain valve and/or the pressure relief valve(s) are cracked, damaged or contaminated.	Improper use, transport or storage. Wear and tear of components.	Buoyancy cannot be guaranteed during the dive. Ascent or descent may be uncontrolled, too fast.	→ **Do not start the dive. Have the BCD checked by an authorized DYNAMIC**NORD **technician.**
The inflator valve (connected with the medium pressure hose under pressure), the manual drain valve and pressure relief valve are not working properly and are leaking.	Improper use, transport or storage. Wear and tear of components.	Buoyancy cannot be guaranteed during the dive. Ascent or descent may be uncontrolled, too fast.	→ **Do not start the dive. Have the BCD checked by an authorized DYNAMIC**NORD **technician.**

PROBLEM	CAUSES	CONSE-QUENCES	SOLUTION
	BEFORE THE DIVE		
Pressure relief valve with cord connection: Cord is torn off or gone.	Improper use, transport or storage. Wear and tear of components.	Buoyancy cannot be guaranteed during the dive. Ascent may be too fast.	→ **Do not start the dive. Have the BCD checked by an authorized DYNAMIC**NORD **technician.**
The BCD shows cuts, punctures, frayed seams, excessive abrasion, loose/missing parts or any other damage.	Improper use, transport or storage. Wear and tear of components.	Impossible to use. No guarantee for a safe dive.	→ **Do not start the dive. Have the BCD checked by an authorized DYNAMIC**NORD **technician.**
Drain valves and corrugated hose unit are not tightened sufficiently.	Improper assembly or loosened during transport.	Parts may be lost during the dive.	→ **Do not start the dive. Have the BCD checked by an authorized DYNAMIC**NORD **technician.**
Leaking bladder after oral inflation.	Cuts or tears due to improper use, transportation or storage.	Impossible to use. Descent may be too fast.	→ **Do not start the dive. Have the BCD checked by an authorized DYNAMIC**NORD **technician.**

PROBLEM	CAUSES	CONSE-QUENCES	SOLUTION
	BEFORE THE DIVE		
Tank strap not working.	Tank band is not adjusted to the correct size, not assembled properly.	Tank slips out. Diving is not possible.	→ **Do not start the dive. Check if you are using the correct tank size and change it if necessary. Follow the instructions for threading the tank strap. Note: Check the maximum volume of the BCD beforehand!**
BCD does not fit properly.	Adjustment straps and other fasteners are not adjusted correctly or are the wrong size.	Breathing may be restricted or parts may be lost during the dive.	→ **Before diving, make sure that all straps and parts are attached in the right place. Check that the BCD size is correct.**

PROBLEM	CAUSES	CONSE-QUENCES	SOLUTION
	DURING THE DIVE		
Loss of buoyancy.	Damage to the bladder or other parts.	Loss of buoyancy – possible descent.	⟶ **Initiate immediate, slow ascent. Discard weight if necessary. Have the BCD inspected thoroughly.**
Inflator not working.	Damage to the inflator system.	Loss of buoyancy – possible descent.	⟶ **Initiate immediate, slow ascent. Discard weight if necessary. Have the BCD inspected thoroughly.**
Inflator not working.	Inflator is leaky.	Loss of buoyancy – possible descent.	⟶ **Initiate immediate, slow ascent. Discard weight if necessary. Have the BCD inspected thoroughly.**
Air bladder bursts.	Inflator and valves are defective.	Loss of buoyancy – possible descent.	⟶ **Initiate immediate, slow ascent. Discard weight if necessary. Have the BCD inspected thoroughly. If necessary, dispose of your BCD.**

PROBLEM	CAUSES	CONSE-QUENCES	SOLUTION
	DURING THE DIVE		
Damage to the BCD.	Normal wear and tear and exposure to environmental stress.	Overall reduced performance.	⟶ **Initiate immediate, slow ascent. Discard weight if necessary. Have the BCD inspected thoroughly.**
BCD cannot be inflated.	Inflator malfunction / lack of pressure in the tank / regulator.	Difficult ascent, problems with the air supply.	⟶ **Swim upwards and initiate a slow ascent. If necessary, discard weight.**
BCD becomes loose.	Strap or buckle malfunction.	Diver feels unsafe – BCD may be lost.	⟶ **Swim upwards and initiate a slow ascent. If necessary, drop lead. Have the BCD inspected thoroughly.**
Tank with regulator becomes loose.	Tank strap malfunction.	Diver feels unsafe – tank with regulator may be lost.	⟶ **Swim upwards and initiate a slow ascent. If necessary, discard weight. Have the BCD and regulator inspected thoroughly.**

Inspection and maintenance interval

Your BCD (including the inflator) should be inspected and serviced by an authorized **DYNAMIC**NORD dealer at least once a year, or more often if you dive frequently. This action is required to maintain the warranty. At the end of this manual you will find a maintenance log for the dealer to record the maintenance performed.

IMPORTANT

Regularly check ALL threaded connections such as OPV flanges and shoulder caps for leaks.

Installation of new parts / modifications

⚠ WARNING ⚠

The use of parts or accessories not authorized by DYNAMICNORD**, or any modification to the product not performed by an unauthorized repair shop, may result in damage or leakage of the BCD, which leads to loss of buoyancy or air intake capability. This can cause injury or death and will void your warranty. Replace worn or damaged parts ONLY with approved, factory supplied, or specified parts.**

Date	Service record

Add the original sales receipt or a copy of your sales receipt to this booklet and keep it in a safe place. Your receipt may be required for warranty verification if you take your BCD to another **DYNAMIC**NORD dealer for service.

Location and service support

The dealer you purchased your BCD from can assist you with additional questions regarding product operation, warranty, and service. Visit www.**DYNAMIC**NORD.com to find dealers near you.

Warranty information

Your BCD is guaranteed to be free from defects in materials and workmanship. This warranty does not cover any damage caused by accidents, abuse, neglect, modifications, improper use, normal wear and tear, or lack of care. To validate your warranty, you must register online within 30 days of purchase. All warranty claims are handled by **DYNAMIC**NORD or an authorized **DYNAMIC**NORD dealer.

This warranty covers all **DYNAMIC**NORD BCDs with a 2 year warranty.

Product warranty registration:
www.dynamicnord.com/registration

Model

LBC-10

Serial number

Date of purchase

Dealer stamp

Manufacturer

Fifth Element GmbH
Pettenkoferstraße 12
83052 Bruckmühl / Germany

Die in dieser Bedienungsanleitung beschriebenen Produkte sind in Übereinstimmung mit den von **DYNAMIC**NORD vorgegebenen Spezifikationen gefertigt worden. Diese Bedienungsanleitung beschreibt Materialien, Aufbau, Gebrauch, Pflege, Wartung, Reparatur und potenzielle Risiken des Gebrauchs von BCDs.

Weitere Informationen sowie die Bedienungsanleitung in weiteren Sprachen finden Sie auf unserer Website unter **DYNAMIC**NORD.COM.

Registrieren Sie ihr Produkt auf **DYNAMIC**NORD.COM, um alle Garantieleistungen zu erhalten.

Kontakt Service

Mail
support@dynamicnord.com

Inhalt

DEUTSCH

42 Wichtige Warnungen
44 Wichtige Vorsichtshinweise
46 Allgemeine Informationen
46 Vorbereitung
47 Standard Flaschengurt
50 Bleigurt
50 Inflator
52 Bedienung des Inflators
54 Anpassen der Gurtung
57 Überprüfung und Gebrauch
58 Pflege
59 Lagerung und Transport
60 Spezifikationen
61 Entsorgung
62 Markierungen
64 Lebensdauer
64 Benannte Stelle
64 Quellen
65 Konformitätserklärung
66 Risikoeinschätzung und -management
67 Störungssuche
72 Inspektion und Wartungsintervall
74 Informationen zur Garantie
75 Informationen zur Herstellung

Wichtige Warnungen

⚠ WARNUNG ⚠

Bevor Sie das Produkt verwenden, muss dieses Handbuch gelesen und verstanden werden. Wir empfehlen, dass Sie dieses Handbuch während der gesamten Lebensdauer Ihres Tarierjackets aufbewahren.
NICHT LESEN ODER VERSTEHEN SOWIE MISSACHTUNG DER IN DIESEM HANDBUCH AUFGEFÜHRTEN WARNUNGEN KÖNNEN ZU ERNSTHAFTEN VERLETZUNGEN ODER ZUM TOD FÜHREN.

⚠ WARNUNG ⚠

Befolgen Sie beim Tauchen die erlernten Regeln die Sie während ihrer fundierten Ausbildung bei einer anerkannten Ausbildungsorganisation gelernt haben. Bevor Sie an Tauchaktivitäten irgendeiner Art teilnehmen, ist es obligatorisch, den theoretischen und den praktischen Teil eines GERÄTE-Tauchkurses erfolgreich abgeschlossen zu haben.

⚠ WARNUNG ⚠

Dieses Handbuch ersetzt keinen Tauchkurs!

⚠ WARNUNG ⚠

Vergewissern Sie sich vor dem Tauchen, dass Sie sämtliche Funktionen und Eigenschaften des Jackets sowie die Einstellung der Gurte vollständig verstanden haben. Bei Zweifeln wenden Sie sich an Ihren **DYNAMIC**NORD Händler.

⚠ WARNUNG ⚠

Dieses Tarierjacket ist kein Atemgerät. Atmen Sie nie aus dem Tarierjacket.
Ihr Tarierjacket kann Gasrückstände, Flüssigkeiten oder Verunreinigungen enthalten, die beim Einatmen zu Verletzungen oder zum Tod führen können.

⚠ WARNUNG ⚠

In Übereinstimmung mit den europäischen Standards können unsere Jackets nur als zertifiziert erachtet werden, wenn alle in der Originalverpackung mitgelieferten Komponenten von **DYNAMIC**NORD vorhanden sind.
Mit jeder Veränderungen des Originalinhalts wird die Konformität mit den europäischen angewandten Normen ungültig.

⚠ WARNUNG ⚠

DIESES TARIERJACKET IST WEDER EINE RETTUNGSWESTE NOCH EIN RETTUNGSGERÄT.
Eine ohnmachtssichere Schwimmlage mit dem Gesicht nach oben kann nicht unter sämtlichen Bedingungen sichergestellt werden.

Wichtige Vorsichtshinweise

Beachten Sie zu Ihrem Schutz bei der Verwendung der **DYNAMIC**NORD Tarierjackets Folgendes:

① Verwenden Sie die Ausrüstung entsprechend den Anleitungen, die in diesem Handbuch beschrieben sind und erst, nachdem Sie sämtliche Anleitungen und Warnungen vollständig gelesen und verstanden haben.
② Die Ausrüstung darf nur für die in diesem Handbuch beschriebenen Zwecke verwendet werden.
③ Druckgasflaschen dürfen nur mit atmosphärischer Druckluft, entsprechend der Norm EN 12021, gefüllt werden. Sollte sich in den Druckgasflaschen Feuchtigkeit ansammeln, könnte dies, neben der Korrosion der Flasche, während Kaltwassertauchgängen zu Vereisung und Funktionsstörungen des Atemreglers führen. Die Druckgasflaschen müssen in Übereinstimmung mit den örtlichen Gesetzen für den Transport von gefährlichen Gütern transportiert werden. Die Verwendung von Druckgasflaschen unterliegt den Gesetzen, die die Verwendung von Gasen und Druckluft regeln.
④ Die Ausrüstung muss in den vorgeschriebenen zeitlichen Abständen von qualifizierten Fachkräften gewartet werden. Reparaturen und Wartungsarbeiten müssen von einem autorisierten **DYNAMIC**-NORD Fachhändler und ausschließlich mit Originalersatzteilen von **DYNAMIC**NORD durchgeführt werden.
⑤ Sollte die Ausrüstung nicht in Übereinstimmung mit den von **DYNAMIC**NORD in diesem Manual explizit genehmigten Verwendungszweck verwendet werden oder von ungeschultem oder nicht von **DYNAMIC**NORD zertifiziertem Personal Reparaturen oder Servicearbeiten durchgeführt werden, geht die Haftung für die korrekte und sichere Funktionsweise der Ausrüstung vollumfänglich an den Eigner/Benutzer über.
⑥ Der Inhalt dieses Handbuchs basiert auf den neusten zum Zeitpunkt der Drucklegung verfügbaren Informationen. **DYNAMIC**-NORD behält sich das Recht vor, jederzeit Änderungen vornehmen zu können.
⑦ Alle Tauchgänge müssen so geplant und durchgeführt werden, dass am Ende des Tauchgangs noch eine genügend große Luftreserve für Notfälle in der Flasche übrig bleibt. Die allgemein empfohlene Reserve beträgt 50 bar.

DYNAMICNORD weist jede Verantwortung für Schäden ab, die durch die Nichteinhaltung der Anleitungen des vorliegenden Handbuchs entstanden sind.

⚠ WARNUNG ⚠

Nehmen Sie an Ihrem Tarierjacket immer die erforderlichen Überprüfungen vor und nach dem Tauchgang vor.

Unsere BCDs sind PSA Klasse 2 Produkte und eignen sich für das Sporttauchen bis 40m Tiefe. Durch die regulierbare Luftmenge in der Blase, bieten sie während eines Tauchgangs Schutz gegen zu großen Abtrieb, oder Auftrieb, bei wechselndem Tiefedruck. Eine Überanstrengung des Körpers wird verhindert und somit der Taucher gegen körperlichen Schaden, bis hin zum Ertrinken geschützt. Am Ende eines Tauchgangs, oder bei einem Notfall, ermöglichen sie einen kontrollierten Aufstieg zur Wasseroberfläche.
Das Tarierjacket ist kein Atemgerät und keine Schwimmweste. Ihr Tarierjacket kann Gasrückstände, Flüssigkeiten oder Verunreinigungen enthalten, die beim Einatmen zu Verletzungen oder zum Tod führen können. Auch kann eine ohnmachtssichere Schwimmlage mit dem Gesicht nach oben nicht sichergestellt werden.
In der Produktion wird bei jeder 200. BCD ein Berst-Test gemacht und gemessen, um die Stabilität des Materials sicherzustellen. Jede BCD wird am Ende der Produktion auf 100% Dichtheit geprüft.

Allgemeine Informationen

Definierter Zweck des Tarierjackets – bestimmungsgemässer Gebrauch
Ein Tarierjacket soll dem Taucher während des Tauchgangs ermöglichen das hydrostatische Gleichgewicht herzustellen. Das bedeutet, dass in jeder Tiefe ein Schwebezustand hergestellt werden kann. Dies ist der Fall wenn Sie weder sinken noch aufsteigen.

Das Modell LBC-10 ist zur Verwendung mit Monoflaschen mit max. 15 Liter Volumen oder max. 20 kg Gesamtgewicht zugelassen.

⚠ WARNUNG ⚠

Verwenden Sie Ihr Tarierjacket nie als Hilfe oder als Hebesack zum Befördern von Objekten an die Oberfläche. Diese Objekte können während des Aufstiegs verloren gehen, was zu einem plötzlichen Ansteigen des Auftriebs und zum Verlust der Auftriebskontrolle führt.

Vorbereitung

Montieren Sie die Flasche an das Jacket.
Der Flaschenhaltegurt muss fest angezogen sein und mit der Fangschleife am Ventil gesichert werden.
Bitten Sie ihren Händler den Niederdruckschlauch des Inflators an einen freien Niederdruck -Anschluss der ersten Stufe ihres Atemreglers anzuschließen (Abb 1).

Sicherheitsrelevante Komponenten des Tarierjackets:
Flaschenhaltegurt und Fangschleife
Inflator mit Standardanschluss
Überdruckventile mit manueller Entlüftungsfunktion
(Falls vorhanden: Schnell-Abwurfsystem)

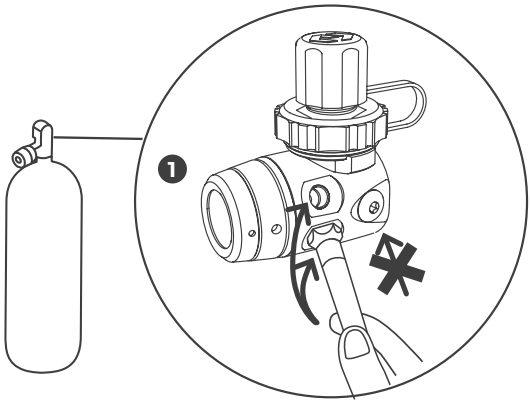

Standard Flaschengurt

Der Standard Flaschengurt erlaubt Ihnen, ein Einzelgerät schnell vom Tarierjacket zu lösen. Es muss wie folgt angebracht werden.

① Drehen Sie den Spannbügel, bis er in offener Position einrastet. Schieben Sie das Band durch den mittleren Schlitz wie abgebildet (Abb. A) in die Kunststoffschnalle.

② **DYNAMIC**NORD Tarierjackets haben eine harte Rückentrage. Bitte richten Sie die Vertiefung der Rückentrage an der oberen Rundung des Tanks (1) aus, legen Sie Sicherungsschlaufe (2) und um das Ventil (Abb. B) und stellen die korrekte Länge ein (Abb. C).
So verhindert die oben an der Trage befestigte Sicherungsschlaufe, dass das Jacket während des Befestigens und Schließens des Bands herunterrutscht. Wenn es einmal korrekt eingestellt ist, lässt sich beim Befestigen des Tarierjackets am Tank die korrekte Position immer schnell und einfach wieder finden.

③ Führen Sie das Band durch den ersten Schlitz zurück (Abb. D) und ziehen es fest.

④ Kippen Sie die Schließe leicht, so dass der Gurt nicht mehr verutschen kann. Führen Sie dann das freie Ende des Bands durch den dritten Schlitz (Abb E).

⑤ Schließen Sie den Spannbügel (Abb. F). Wenn das Band zu straff oder zu lose ist, öffnen Sie den Spannbügel, um die Länge anzupassen. Wir empfehlen generell zum Hochheben eines fertig monierten Tauchgerätes – bestehend aus Flasche, Tarierjacket und Atemregler – dies am Falschenventil zu machen.

⑥ Schütteln Sie die Einheit am Jacket, um sicherzustellen, dass der Tank sicher befestigt ist.

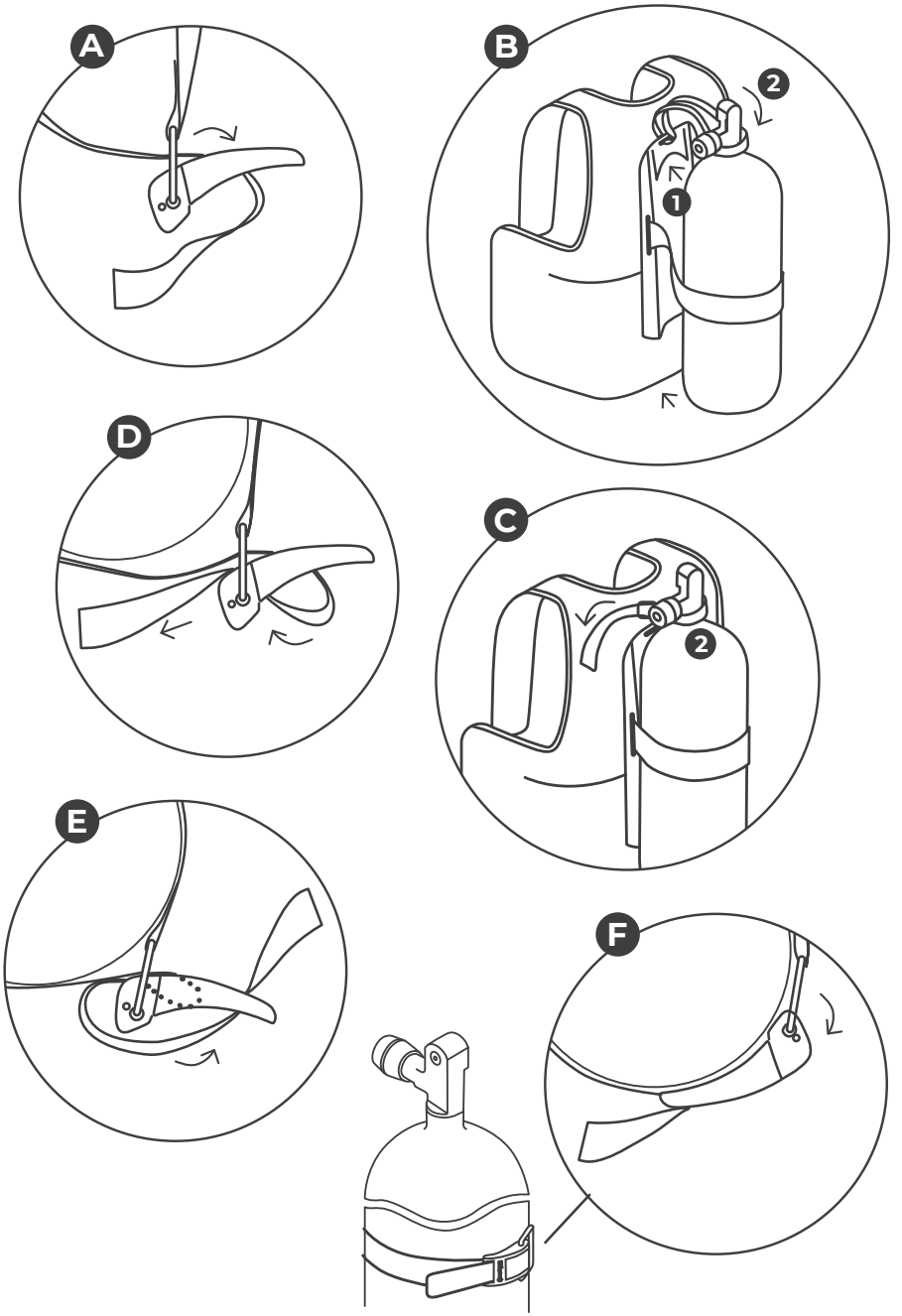
A
B
2
1
D
C
2
E
F

⚠ WARNUNG ⚠

Um einem unbeabsichtigtem Verlust des Tanks vorzubeugen, vergewissern Sie sich, dass das Band straff genug um den Tank liegt, sodass er sich nicht am Tarierjacket bewegt oder verrutschen kann. Nichteinhalten dieser Anleitung kann zu Verletzungen oder zum Tod führen.

⚠ WARNUNG ⚠

Durchnässen Sie das Gewebe des Tankbands und ziehen Sie es vor jeder Verwendung des Tarierjackets fest an. Das Gewebe kann sich bei Wasserkontakt dehnen. Wenn das Gewebe nicht durchnässt wird, sitzt mitunter das Tankband zu lose um das Tauchgerät. Das kann zu Verletzungen oder zum Tod führen.

⚠ WARNUNG ⚠

Überprüfen Sie die korrekte Position und den sicheren Sitz des Tankbands vor jedem Tauchgang.

Bleigurt

Das Gesamtgewicht muss berechnet und getestet werden, um einen neutralen Auftrieb an der Oberfläche mit leerer Flasche zu erzielen. Während des Tauchgangs in der Tiefe muss dann lediglich durch Einlassen und Ablassen der richtigen Luftmenge der Auf-/Abtrieb korrigiert werden.

Herkömmlicher Hüftbleigurt
Ein herkömmlicher Hüftbleigurt darf nie mit dem Tarierjacket verbunden werden.

Inflator

DYNAMICNORD Tarierjackets werden mit einem Inflator ausgestattet. Wenn der Inflator am Atemregler und mittels der Schnellkupplung am Inflator selbst angeschlossen wurde ermöglicht er die Steuerung des Auftriebs im Wasser (Aufblasen/Entleeren des Tarierjackets) über die Aufblas- und Ablassknöpfe.

ACHTUNG:

Der Inlator ist mit einem standartisiertem Anscluss ausgestattet. Andere Anschlüsse sind nicht zulässig. Der Betriebsdruck des Inflators beträgt 10BAR +/- 1 BAR, als erlaubte Toleranz.

Anschließen des Inflators
Über das Inflatorventil wird das Tarierjacket mit Luft aus ihrem Tauchgerät gefüllt. Der über den Niederdruckanschluss an der ersten Stufe des Atemreglers angeschraubte LP- Schlauch wird über den Schnellanschluss am Inflatorventil angeschlossen. Er lässt sich ohne oder unter Druck an- und abkuppeln.

Anbringen des Schnellanschlusses:

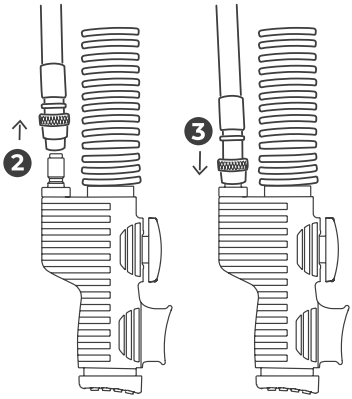

① Vergewissern Sie sich, dass beide Kupplungen frei von Verunreinigungen sind, bevor Sie sie verbinden.
② Ziehen Sie den Kragen des Schnellanschlusses zurück, während Sie den Schlauch fest auf den Kupplungsstecker auf dem Inflatorventil drücken.
③ Wenn die Kupplung fest auf dem Kupplungsstecker sitzt, lassen Sie den Kragen los. Prüfen Sie den sicheren Anschluss, indem Sie vorsichtig aber fest am Schlauch ziehen.
④ Um den Anschluss zu trennen, ziehen Sie den Kragen des Schnellanschlusses zurück, und ziehen Sie den ND-Schlauch vom Kupplungsstecker.

⚠ WARNUNG ⚠

Halten sie den aufblasbaren Auftriebskörper des Tarierjackets frei von Wasser. Wiederholtes verwenden des Mundventils oder des Überdruckventils kann zum eindringen von Wasser in das Tarierjacket führen. Dadurch sinkt das mögliche Auftriebsvolumen des Tarierjackets. Das kann zu Verletzungen oder zum Tod führen. Entleeren Sie sämtliches Wasser aus dem Tarierjacket, bevor Sie es verwenden.

Bedienung des Inflators

AUFBLASEN

Aufblasen des Tarierjackets mit dem Inflatorventil
Drücken Sie zum Aufblasen des Tarierjackets auf den Knopf des Inflatorventils. Es sollte Luft in das Tarierjacket strömen. Mit kurzem wiederholtem Drücken des Inflatorknopfs können Sie beim Aufblasen die Luftmenge gut kontrollieren.

Aufblasen des Tarierjackets mit dem Mund
Das Mundstück befindet sich am Ende des Inflators. Sie können damit Ihre Tarierweste mit Ihrer Ausatemluft aufblasen. Es wird empfohlen, die Tarierweste an der Oberfläche vor dem Tauchgang über das Mundstück aufzublasen. Es kann auch unter Wasser verwendet werden, wenn Sie Ihr Tarierjacket nicht mit dem Inflatorventil aufblasen können oder wollen.

① Blasen Sie zuerst mit wenig Atemluft eventuell vorhandenes Wasser aus dem Mundstück des Ventils.
② Atmen Sie im gleichen Atemzug nun weiter aus, während Sie den Lufteinlassknopf tief durchdrücken.
③ Lassen Sie den Lufteinlassknopf los, wenn Sie frische Luft einatmen.
④ Wiederholen Sie die Schritte 2 und 3, bis der gewünschte Auftrieb erzielt wurde.

ENTLÜFTEN

Das Tarierjacket über das manuelle Ablassventil auf dem Faltenschlauch entlüften
Nehmen Sie eine aufrechte Position im Wasser ein. Wenn Sie in aufrechter Position sind, öffnen Sie das manuelle Ablassventil wie folgt:
Ziehen Sie sanft am Faltenschlauch (siehe Abb rechts). Es ist nicht erforderlich, stark an der Schlaucheinheit zu ziehen. Die Ventilöffnung ist beschränkt und stärkeres Ziehen steigert den Luftstrom nicht. Zum Schließen des manuellen Ablassventils ziehen Sie nicht mehr am Faltenschlauch und lassen ihn einfach los.

⚠ WARNUNG ⚠

Halten Sie das Mundventil des Mundstücks und den Ventilknopf frei von Sand und anderen Verunreinigungen. Unter gewissen Bedingungen können Verunreinigungen das vollständige Schließen des Ventils verhindern. Wenn dies während eines Tauchgangs geschieht, schütteln Sie das Ventil, indem Sie es mehrmals betätigen. Wenn das Ventil weiterhin undicht oder nicht bedienbar ist, brechen Sie den Tauchgang ab. Tauchen mit einem undichten Tarierjacket oder mit Ventilen, die nicht korrekt funktionieren, kann zum Verlust der Auftriebskontrolle und zu Verletzungen oder zum Tod führen.

Entlüften des Tarierjackets mit dem Mundventil des Inflators
Richten Sie sich im Wasser auf. Halten Sie das Mundstück nach oben so dass dieses höher als ihre Schulter ist. Damit erreicht es den höchsten Punkt und Sie können ihr Tarierjacket komplett entleeren. Drücken Sie auf den Luftauslassknopf des Mundventils und beobachten wie sich ihr Auf / Abtrieb verändert.

Unteres und oberes Ablassventil rechte Seite
Unten auf der rechten Rückenseite des Tarierjackets befindet sich ein Überdruckventil, das mit einem Zugknopf und einem Zugseil ausgestattet ist. Dieses untere Ablassventil kann von Hand aktiviert werden, wenn der Taucher in einer horizontalen oder kopfüber Position im Wasser taucht und das Ventil auf dem höchsten Punkt der Luftblase im Tarierjacket ist.
Analog kann mit dem kombinierten Überdruck- und Ablassventl in aufrechter Position verfahren werden.

⚠ WARNUNG ⚠

Die Ablassvorrichtungen mit dem maximalen Luftauslass sind das Schulterventil und das untere Ventil.

Funktion des Überdruckventils
Das Überdruckventil verhindert, dass das Tarierjacket zu stark aufgeblasen wird. Wenn der interne Druck den Federdruck des Überdruckventils übersteigt, öffnet sich das Ventil automatisch und lässt Luft entströmen, um Schäden am Tarierjacket zu vermeiden. Das Ventil schließt sich automatisch, wenn der interne Druck wieder geringer ist als der Federdruck im Überdruckventil.

Anpassen der Gurtung

⚠ WARNUNG ⚠

Stellen Sie das Tarierjacket so ein, dass es im vollständig aufgeblasenen Zustand Ihre Atembewegung nicht beeinträchtigt. Beschränkungen der normalen Atmung beim Tragen des Tarierjackets können zu Verletzungen oder zum Tod führen. Prüfen Sie vor jeder Verwendung sämtliche Gurte, Bänder, Schnellverschlüsse und/oder den Kummerbund auf die korrekten Einstellungen auf den Benutzer.

Öffnen und sichern der Gurte
Um das Jacket schnell öffnen und schließen zu können, verfügt es auf beiden Schultern (9), an der Brust (7) und am Kummerbund (5) über Schnellverschluss-Schließen, siehe Abbildung nächste Seite.
Der Kummerbund weist zudem ein Klettverschluss-System auf (4).
Alle Verschlüsse können mit einer Hand geöffnet werden.

Verstellbare Schultern und Bauchgurtschnalle
Die oberen Schultergurte des Tarierjackets sind nicht verstellbar. Die Länge der unteren Gurte wird über Schnellverschluss-Schließen eingestellt, durch die der Gurt geführt ist. Zum Kürzen ergreifen Sie das freie Gurtende und ziehen es kräftig nach unten (8). Zum Verlängern der Gurte heben Sie den vorderen Teil der Schließe hoch, während Sie das Tarierjacket tragen. Zum Kürzen der Bauchgurtschnalle nehmen Sie die freien Gurtenden und ziehen sie kräftig nach außen (6). Zum Verlängern der Gurte heben Sie den vorderen Teil der Schließe an.

Anpassen des Jackets auf verschiedene Körpergrößen
Alle **DYNAMIC**NORDJackets ermöglichen durch Kombination der unterschiedlichen Anpassungsmöglichkeiten eine optimale Größenanpassung. Die doppelten Schnellverschluss-Schließen an den Schultergurten ermöglichen eine schnelle Anpassung, bei oft wechselnden Grössen der Nutzer (9).

Kummerbund
Der Kummerbund sollte um die Taille (oberhalb der Hüfte) und NICHT über den Brustkorb oder das Zwerchfell geschlossen werden, mit einer Überlappung von mindestens zwei Zentimetern am Klettverschluss (Velcro). Er ist mit Klettverschlüssen an der Rückenplatte befestigt (1-3). Siehe Abbildung nächste Seite. Es ist unbedingt darauf zu achten, dass das BCD nicht zu hoch am Körper getragen wird, da dies zu einem unerwünscht hohen Schwerpunkt führt und Unbehagen oder Kurzatmigkeit hervorrufen kann.

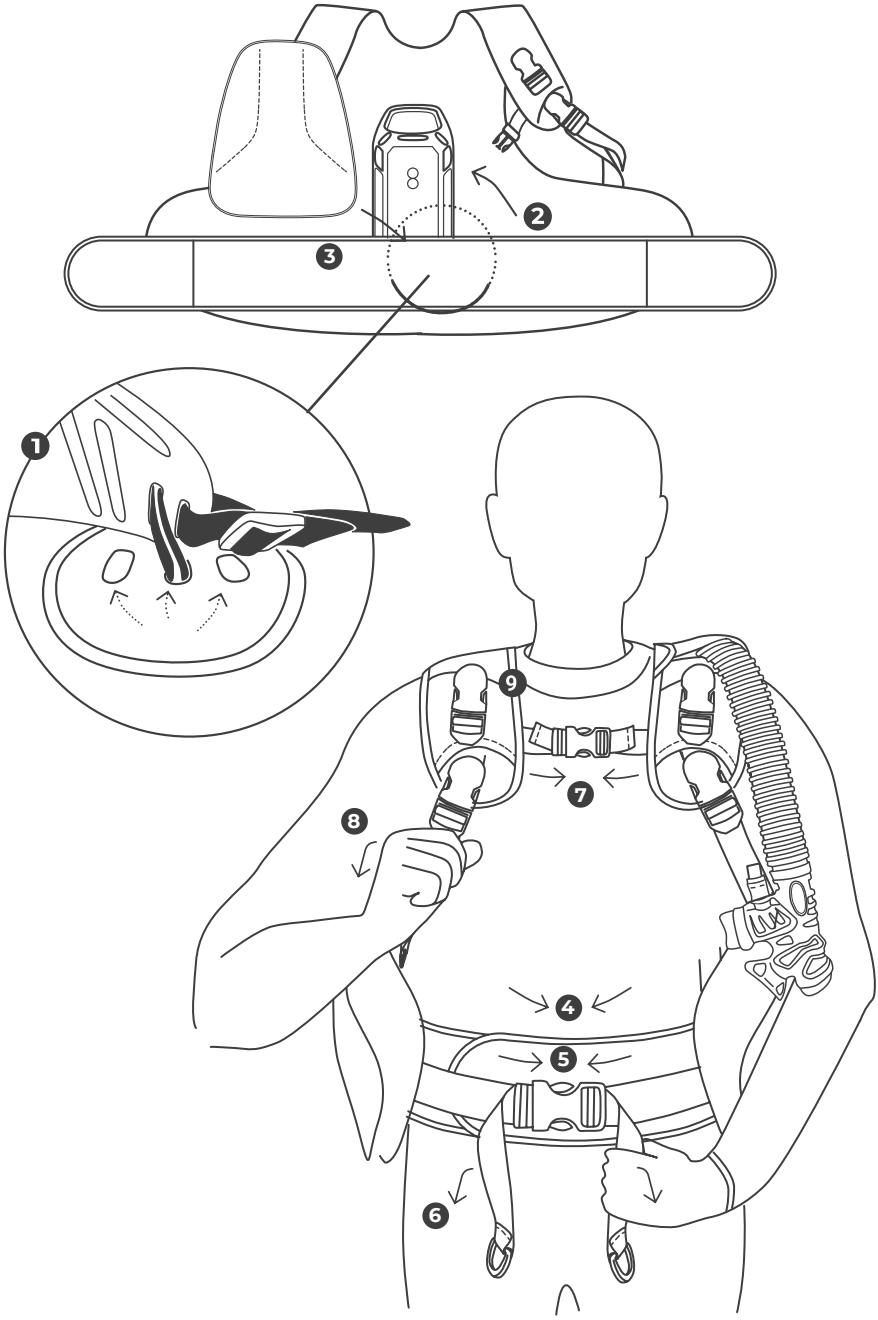
1
2
3
4
5
6
7
8
9

Überprüfung und Gebrauch

Überprüfungen des Tarierjackets vor, während und nach einem Tauchgang helfen dabei, Probleme an der Ausrüstung festzustellen, bevor eine unsichere Situation eintritt. Die gesamte Ausrüstung muss regelmäßig von einer autorisierten Reparaturwerkstätte für Tauchausrüstung überprüft werden.

⚠ WARNUNG ⚠

TAUCHEN SIE NIE mit einem Tarierjacket, das eine der Inspektionen und Überprüfungen vor, während oder nach dem Tauchgang nicht erfüllt. Der Verlust der Auftriebskontrolle oder Dichtigkeit kann zu ernsthaften Verletzungen oder zum Tod führen.

Visuelle Inspektion vor dem Tauchgang und Ventiltest:

⟶ Überprüfen Sie das gesamte Tarierjacket auf Schnitte, Einstiche, ausgefranste Nähte, starken Verschleiß, lose oder fehlende Teile und Schäden anderer Art.

⟶ Überprüfen Sie die Ablassventile und den Faltenschlauch auf ihren festen Sitz.

⟶ Prüfen Sie das Mundventil, das Inflatorventil, das manuelle Ablassventil und die Überdruckventile auf Risse, Schäden oder Verunreinigungen.

⟶ Betätigen Sie das Inflatorventil (mit unter Druck gesetztem und angeschlossenem ND-Schlauch), das Mundventil, das manuelle Ablassventil und das/die Überdruckventil/e und prüfen Sie, ob die Ventile korrekt funktionieren und sich wieder schließen. Prüfen Sie Überdruckventile mit Zugseil, indem Sie am Seil ziehen.

⟶ Blasen Sie das Tarierjacket über das Mundventil auf, bis es voll ist. Prüfen Sie, ob Luft austritt. Lassen Sie das Tarierjacket für mindestens 30 Minuten aufgeblasen, und prüfen Sie anschließend, ob es Luft verloren hat.

⟶ Durchnässen Sie das Tankband und montieren Sie das Tarierjacket an die Flasche. Heben Sie die Einheit am Tarierjacket hoch, um sicherzustellen, dass das Tarierjacket beim Tauchen nicht verrutschen wird.

⟶ Mit angezogenem Tarierjacket, stellen Sie die Gurte und andere Befestigungselemente am Tarierjacket so ein, dass es komfortabel sitzt und

die Atmung nicht behindert. Nehmen Sie diese Einstellungen am aufgeblasenen Tarierjacket vor und tragen Sie dabei den Tauchanzug, den Sie für den Tauchgang verwenden werden.

⟶ Überprüfen Sie alle Ventile auf ihre einwandfreie Funktion und machen Sie mit Ihrem Tauchpartner vor jedem Tauchgang eine Sichtprüfung ihrer Tarierjackets.
Bei Bedarf kann zusätzlich der Bauchgurt schnell und einfach unter der Rückenpolsterung verändert werden.

⚠ WARNUNG ⚠

TAUCHEN SIE NIE mit einem Tarierjacket, das beschädigt ist, Luft verliert oder nicht korrekt funktioniert. Brechen Sie einen Tauchgang so sicher und so schnell wie möglich ab, wenn Ihr Tarierjacket beschädigt wird, Luft verliert oder nicht korrekt funktioniert.

Pflege

Mit der richtigen Pflege und Wartung werden Sie jahrelang Freude an Ihrem Tarierjacket haben.

Halten Sie sich an die folgenden Pflege- und Wartungsanweisungen:

① Spülen Sie das Tarierjacket nach jeder Verwendung sorgfältig innen und außen mit Süßwasser (keine aggressiven Lösungen oder Reinigungsmittel verwenden).

⟶ Füllen Sie über das Mundventil den Auftriebskörper des Tarierjackets bis zu einem Viertel mit klarem Süßwasser auf.

⟶ Blasen Sie das Jacket über das Mundventil auf und schütteln Sie es, um das Wasser zu verteilen.

⟶ Halten Sie das Tarierjacket mit der oberen Seite nach unten und drücken Sie auf den Knopf des Mundventils, um sämtliches Wasser und die Luft aus dem Mundstück herausströmen zu lassen.

⟶ Ein oder zwei Mal wiederholen.

⟶ Spülen Sie das gesamte Tarierjacket mit Süßwasser, indem Sie es in ein Becken tauchen oder mit einem Wasserschlauch bespritzen.

⟶ Spülen Sie alle Ventile, um sicherzustellen, dass kein Sand oder andere Verunreinigungen zurückbleiben.

② Trocknen des Tarierjackets: Vor direkter Sonneneinstrahlung geschützt aufhängen. Vollkommen trocknen lassen, bevor es leicht aufgeblasen gelagert wird.

⚠ WARNUNG ⚠

Vermeiden Sie längere oder wiederholte Einwirkungen von chlorhaltigem Wasser, wie es in Schwimmbecken verwendet wird. Waschen Sie Ihr Tarierjacket sofort nach jeder Verwendung in chlorhaltigem Wasser. Chlorhaltiges Wasser kann die Stoffe und Materialien Ihres Tarierjackets oxidieren und dadurch seine Lebensdauer verkürzen und bleicht die Farben. Schäden und Ausbleichungen, die durch längere Einwirkungen von chlorhaltigem Wasser entstanden sind, werden von der Garantie nicht gedeckt.

Lagerung und Transport

Lagern Sie Ihr Tarierjacket, nachdem es vollständig getrocknet ist. Blasen Sie es leicht auf lagern es an einem kühlen, dunklen und trockenen Ort. UV-Strahlen verkürzen die Lebensdauer des Stoffs und bleichen die Farben aus. Transportieren Sie das Jacket immer in einem robusten Behältnis, dass eine Beschädigung von Aussen verhindert.

Inspektions- und Serviceintervall
Ihr Tarierjacket muss mindestens ein Mal pro Jahr durch ein autorisiertes Servicezentrum überprüft und gewartet werden. Wenn Sie häufig tauchen empfehlen wir eine öftere Prüfung . Schäden, die durch fehlende sachgemäße Wartung Ihres Tarierjackes entstanden sind, werden von der Garantie nicht gedeckt.

⚠ WARNUNG ⚠

Infolge der starken Beanspruchungen müssen in Miet-/ Tauchzentren oder für berufliche Zwecke eingesetzte oder intensivem Gebrauch ausgesetzte Tarierjackets mindestens alle 6 Monate überprüft werden. Der allgemeine Zustand sowie die wichtigsten Sicherheitskomponenten, wie die Luftblase, die Ventile, der Faltenschlauch, der Inflator, müssen inspiziert werden. Sollte eines der oben genannten Bestandteile Verschleiß aufweisen oder in seiner Leistung beeinträchtigt sein, muss es sofort ersetzt werden oder das Jacket darf nicht mehr verwendet werden, sollte ein Ersetzen nicht möglich sein.

⚠ WARNUNG ⚠

Spezielle Anleitungen zum Tauchen in kalten Gewässern und die sachgemäße Anwendung dieses Produkts in kalten Gewässern sind erforderlich, bevor Sie damit in Wassertemperaturen von unter 10 °C (50 °F) tauchen. Diese Anleitungen sind in diesem Handbuch nicht enthalten.

Spezifikationen

Betriebstemperaturen

Luft	-20°C	bis	+50°C	-4°F	bis	122°F
Wasser	-2°C	bis	+40°C	28°F	bis	104°F

Niederdruckschlauch / Inflatorventil

Betriebsdruck Niederdruckschlauch und Inflatorventil	95 – 200 psi (6.5 – 13.8 bar)
Gewindegröße Niederdruckschlauch	3/8 – 24 UNF
O-Ring-Dichtungen	EPDM – Buna/Nitril - Silikon

⚠ WARNUNG ⚠

Das Produkt ist für die Verwendung mit Luft oder Stickstoff-/ Sauerstoffmischungen mit bis zu 40 % Sauerstoff ausgelegt. Die Verwendung von Gasmischungen mit einem höheren Sauerstoffanteil oder mit Anteilen von anderen Substanzen kann zu Korrosion, Verschleiß, vorzeitigem Altern oder Versagen von Metall- oder Gummikomponenten führen. Dies kann zum Verlust der Auftriebskontrolle oder der Dichtigkeit des Tarierjackets und zu Verletzungen oder zum Tod führen. Nicht herkömmliche Gasmischungen bergen zudem ein Brand- und Explosionsrisiko.

Entsorgung

Wenn Ihr Tarierjacket verbraucht / unreparabel ist, entsorgen Sie es entsprechend ihren nationalen Verordnungen für Abfall.

⚠ WARNUNG ⚠

Entferne die angenähten Labels nicht. Die Labels zeigen obligatorische Informationen über das Produkt und das Produktionsdatum. Im Fall einer Inanspruchnahme der Garantie dies ein Nachweis des Kaufdatums.

Markierungen

SERIENNUMMER

27A1XY000

3 numbers ongoing

2 letters depending on productname

calendar week
e.g. CW 27
(only number)

year
e. g. 2020 = A, 2021= B

size (1 number, see below)

overview

Number	0	1	2	3	4	5	6	7	8
Size	**one size**	**XS**	**S**	**M**	**ML**	**L**	**XL**	**XXL**	**XXXL**

35D4LB12

BEISPIEL:

WOCHE/JAHR: 35/2023
TYP: LBC-10,
GRÖSSE:ML

PRODUKTIONSNUMMER: 012

ACHTUNG:

Wenn das angegebene Produktionsjahr um mehr als 2 Jahre überschritten ist, muss das BCD einem Service unterzogen werden, um wieder gebrauchsfähig zu sein.

SIZE-LABEL

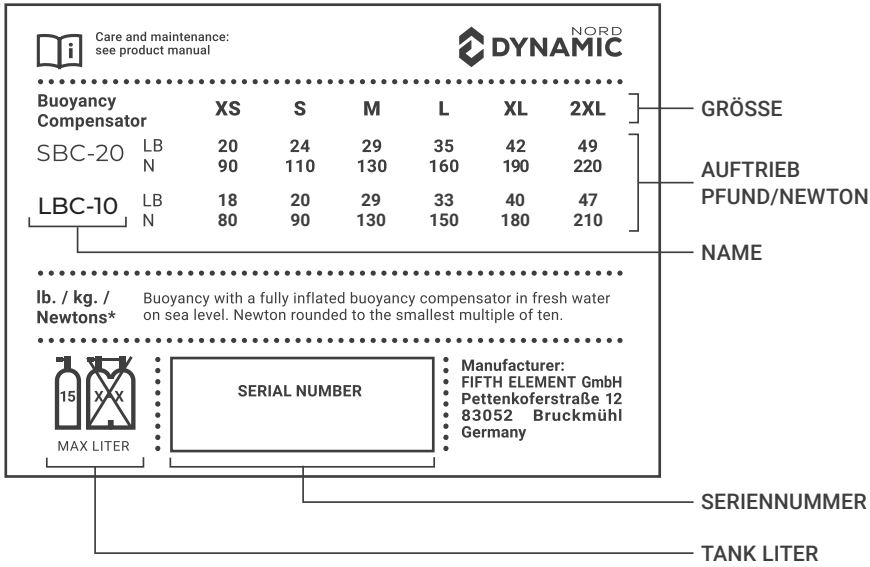

CARE-LABEL

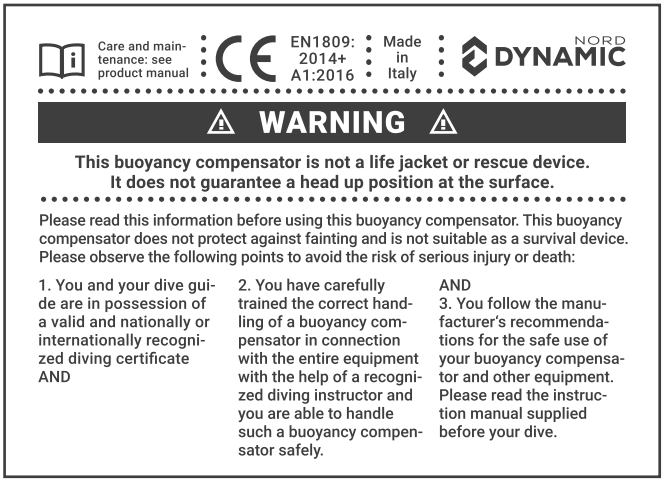

Lebensdauer

Die Lebensdauer dieses Produkts kann nicht allgemein festgelegt werden. Es spielen verschiedene Faktoren eine Rolle. Die Lagerungsbedingungen, die Art der Pflege, die Häufigkeit der Verwendung und das Anwendungsgebiet haben alle einen Einfluss auf die Lebensdauer. Die Verwendung unter extremen Bedingungen kann zu übermäßiger Abnutzung führen, durch die das Produkt nicht mehr verwendbar ist. Faktoren, wie eine aggressive Umgebung, scharfe Kanten, extreme Temperaturen oder die Aussetzung an Chemikalien können das Produkt derart beschädigen, dass es nicht mehr repariert werden kann. Unter den folgenden Umständen darf das Produkt nicht mehr verwendet werden und muss zerstört werden:

- ⟶ Schäden am Blasen Material oder funktionsrelevantenTeilen (Risse, Schnitte oder anderes)
- ⟶ Schäden an Kunststoff- oder Metallteilen
- ⟶ Übermäßige Belastung des Materials durch Überdehnung
- ⟶ Wenn das Produkt im Allgemeinen als nicht zuverlässig erscheint
- ⟶ Wenn das Produkt die technischen Standards nicht mehr erfüllt (z. B. durch geänderte gesetzliche Vorschriften, Sicherheitsrichtlinien)
- ⟶ Wenn die Vorgeschichte des Produkts und dessen vorherige Nutzung unbekannt sind
- ⟶ Wenn das Produktetikett nicht mehr vorhanden ist oder nicht mehr leserlich ist.

Benannte Stelle

Prüf- und Zertifizierungsstelle:
Vojenský technický ústav,
s.p.Mladoboleslavská 944
Kbely, 197 00 Praha 9,
Czech Republic
Notified Body No. 2452

Quellen

EN1809:2014+A1:2016
www.europa.eu

Konformitätserklärung

Referenznummern und Bezeichnung:
LBC-10

Hersteller:
Fifth Element GmbH, Pettenkoferstr. 12, 83052 Bruckmühl – Germany

Brand: DYNAMICNORD

Für diese EU-Konformitätserklärung ist ausschließlich der Hersteller Fifth Element GmbH verantwortlich.

EU-Regulation: Regulation (EU) 2016/426 Persönliche Schutzausrüstung (PSA) EN1809:2014+A1:2016

Risikokategorie der PSA: Kategorie II in Übereinstimmung mit Anhang I der Regulierung (EU)2016/426 Persönliche Schutzausrüstung.

Ermittlung der Konformität: In Übereinstimmung mit den Vorschriften der EU-Verordnung 2016/426 (PSA – Persönliche Schutzausrüstungen) und mit der harmonisiertem Norm EN1809:2014+A1:2016.

Angewandte CE Zertifizierung:
Module B, nach der Regulierung (EU)2016/426 Persönliche Schutzausrüstung (PSA), harmonisiertem Norm EN1809:2014+A1:2016

Durchführung der Prüfung:
Vojenský technický ústav,
s.p.Mladoboleslavská 944
Kbely, 197 00 Praha 9,
Czech Republic
Notified Body No. 2452

Nummern der EU Prüfzertifikate: OOP-2452/EU-20/2023/60

Prüf- und Zertifizierungsstelle:
Vojenský technický ústav,
s.p.Mladoboleslavská 944
Kbely, 197 00 Praha 9,
Czech Republic
Notified Body No. 2452

Angewandte Norm: EN1809:2014+A1:2016

Bruckmühl, den 15.12.2023

Für die Fifth Element GmbH
Martin Kusche (General Manager)

Diese Konformitätserklärung kann auch auf WWW.DYNAMICNORD**.COM im Menü Konformitätserklärungen abgerufen werden.**

Risikoeinschätzung und -management

Mögliche Risiken bei Gebrauch des Jackets
HINWEIS: Die Risikobewertung ist keine exakte Wissenschaft, sie versucht jedoch alle denkbaren Szenarien zu beschreiben.

Ihr Tarierjacket ist Teil der Tauchausrüstung. Die Verwendung ist somit auf das Tauchen in Wasser beschränkt.

Ihr Tarierjacket bietet ihnen die Möglichkeit zur Steuerung des Auftriebs und im Notfall die Rückkehr an die Oberfläche.

Ihr Jacket ist so gebaut, dass ein sicherer Betrieb ihres aufblasbaren Auftriebskompensators für Tauch- und Tragesysteme gewährleistet ist, der den Anforderungen und Prüfungen der harmonisierten Norm EN1809: 2014 + A1: 2016 entspricht

⚠ WARNUNG ⚠

Es ist sehr wichtig, dass Unwohlsein als Gefahrensignal erkannt wird. Vermeide Hyperthermie und Hypothermie, da beides schädlich ist und zum Tod führen kann. Überwache deine Arbeitsleistung während allen Tauchaktivitäten und vermeide übermäßigen Luftverbrauch, Müdigkeit, Überhitzung und andere Ursachen.

MÖGLICHE ALLERGIERISIKEN

Ein geringer Anteil der Bevölkerung leidet unter Allergien bei Stoffen wie sie bei dem Jacket verwendet werden. Die allergischen Symptome können sich als leichte bis hin zu starken Hautirritationen oder Juckreiz äußern. Es liegt in der Verantwortung des Anwenders, festzustellen, ob sie oder er unter Allergien leidet oder dies während des Gebrauchs des Jackets festzustellt. Es sollte von einem Gebrauch abgesehen werden, bis das Problem gelöst werden kann. Die **DYNAMIC**NORD Jackets sind nicht für den Gebrauch auf nackter Haut konzipiert und dürfen nur mit einem geeigneten Tauchanzug getragen werden um Reibungen auf der Haut zu vermeiden.

Störungssuche

PROBLEM	URSACHEN	FOLGEN	PROBLEM-LÖSUNG
	VOR DEM TAUCHGANG		
Das Mundstück, das manuelle Ablassventil und/oder das Überdruckventil (die Ventile) weisen Risse, Beschädigungen oder Verunreinigungen auf.	Unsachgemäßer Gebrauch, Transport oder Lagerung. Verschleiß von Komponenten.	Auftrieb kann während des Tauchganges nicht garantiert werden. Möglicher, unkontrollierter, zu schneller Auf oder Abtrieb.	→ **Starten Sie nicht mit dem Tauchgang. Lassen Sie das Jacket von einem autorisierten DYNAMIC**NORD **Techniker überprüfen.**
Inflatorventil (mit dem Mitteldruckschlauch unter Druck angeschlossen), Manuelles Ablassventil und Überdruckventil funktionieren nicht richtig und sind undicht.	Unsachgemäßer Gebrauch, Transport oder Lagerung. Verschleiß von Komponenten.	Auftrieb kann während des Tauchganges nicht garantiert werden. Möglicher, unkontrollierter, zu schneller Auf oder Abtrieb.	→ **Starten Sie nicht mit dem Tauchgang. Lassen Sie das Jacket von einem autorisierten DYNAMIC**NORD **Techniker überprüfen.**

PROBLEM	URSACHEN	FOLGEN	PROBLEM-LÖSUNG
	VOR DEM TAUCHGANG		
Überdruckventil mit Zug-Anschluss: Kordel ist abgerissen oder weg.	Unsachgemäßer Gebrauch, Transport oder Lagerung.Verschleiß von Komponenten.	Auftrieb kann während des Tauchganges nicht garantiert werden. Möglicher schneller Auftrieb.	→ **Starten Sie nicht mit dem Tauchgang. Lassen Sie das Jacket von einem autorisierten DYNAMIC**NORD **Techniker überprüfen.**
Das Jacket hat Schnitte, Einstiche, ausgefranste Nähte, übermäßigen Abrieb, lose / fehlende Teile und andere Schäden jeglicher Art.	Unsachgemäßer Gebrauch, Transport oder Lagerung. Verschleiß von Komponenten.	Keine Möglichkeit zur Nutzung. Keine Garantie für einen sicheren Tauchgang.	→ **Starten Sie nicht mit dem Tauchgang. Lassen Sie das Jacket von einem autorisierten DYNAMIC**NORD **Techniker überprüfen.**
Ablassventile und die Faltenschlaucheinheit sind nicht ausreichend angezogen.	Unsachgemäße Montage oder während des Transports gelockert.	Möglicherweise können während des Tauchgangs Teile verloren gehen.	→ **Starten Sie nicht mit dem Tauchgang. Lassen Sie das Jacket von einem autorisierten DYNAMIC**NORD **Techniker überprüfen.**

PROBLEM	URSACHEN	FOLGEN	PROBLEM-LÖSUNG
	VOR DEM TAUCHGANG		
Undichte Blase nach dem Aufblasen mit dem Mund.	Schnitte oder Risse aufgrund unsachgemäßer Verwendung, Transport oder Lagerung.	Keine Möglichkeit zur Benutzung. Möglicher schneller Abstieg.	⟶ **Starten Sie nicht mit dem Tauchgang. Lassen Sie das Jacket von einem autorisierten DYNAMIC**NORD **Techniker überprüfen.**
Flaschenhaltegurt funktioniert nicht.	Tankband hat nicht die richtige Größeneinstellung, nicht richtig zusammengebaut.	Flasche rutscht raus. Tauchen nicht möglich.	⟶ **Starten Sie nicht mit dem Tauchgang. Überprüfen Sie die richtige Tankgröße und ändern Sie sie bei Bedarf. Beachten Sie die Anleitung zum Einfädeln des Tankbandes. Hinweis: Überprüfen Sie vorher das maximale Volumen des Jackets!**
Jacket passt nicht richtig.	Einstellgurte und andere Befestigungsteile sind nicht richtig eingestellt oder haben die falsche Größe.	Mögliche Atem Beschränkungen oder möglicher Verlust von Teilen während des Tauchgangs.	⟶ **Stellen Sie vor dem Tauchgang sicher, dass alle Gurte und Teile an der richtigen Stelle befestigt sind. Überprüfen Sie, ob die Jacketgröße richtig ist.**

PROBLEM	URSACHEN	FOLGEN	PROBLEM-LÖSUNG
WÄHREND DES TAUCHGANGS			
Auftriebsverlust	Beschädigungen an der Blase oder anderen Teilen.	Verlust des Auftriebs – Möglicher Abstieg.	→ **Sofortigen, langsamen Aufstieg einleiten. Gegebenenfalls Gewicht abwerfen. Jacket komplett überprüfen lassen.**
Inflator funktioniert nicht.	Beschädigung am Inflatorsystem.	Verlust des Auftriebs – Möglicher Abstieg.	→ **Sofortigen, langsamen Aufstieg einleiten. Gegebenenfalls Gewicht abwerfen. Jacket komplett überprüfen lassen.**
Inflator funktioniert nicht.	Inflator ist undicht.	Verlust des Auftriebs – Möglicher Abstieg Verlust des Auftriebs – Möglicher Abstieg.	→ **Sofortigen, langsamen Aufstieg einleiten. Gegebenenfalls Gewicht abwerfen. Jacket komplett überprüfen lassen.**
Luftblase platzt.	Inflator und Ventile defekt.	Verlust des Auftriebs – Möglicher Abstieg.	→ **Sofortigen, langsamen Aufstieg einleiten. Gegebenenfalls Gewicht abwerfen. Jacket komplett überprüfen lassen. Falls notwendig entsorgen Sie ihr Jacket.**

PROBLEM	URSACHEN	FOLGEN	PROBLEM-LÖSUNG
WÄHREND DES TAUCHGANGS			
Beschädigung am Tarierjacket.	Normale Abnutzung und Einwirkung von Umwelteinflüssen.	Allgemeine reduzierte Leistungsfähigkeit.	→ **Sofortigen, langsamen Aufstieg einleiten. Gegebenenfalls Gewicht abwerfen. Jacket komplett überprüfen lassen.**
Jacket kann nicht aufgeblasen werden.	Inflator Fehlfunktion / Fehlender Druck in der Flasche / Atemregler.	Schwieriger Aufstieg, Probleme mit der Luftversorgung.	→ **Schwimmen Sie nach oben und leiten einen langsamen Aufstieg ein. Wenn nötig werfen Sie Blei ab.**
Jacket wird locker.	Einstellgurte und andere Befestigungsteile sind nicht richtig eingestellt oder haben die falsche Größe	Taucher fühlt sich unsicher – möglicher Verlust des Jackets.	→ **Schwimmen Sie nach oben und leiten einen langsamen Aufstieg ein. Wenn nötig werfen Sie Blei ab. Jacket komplett überprüfen lassen.**
Flasche mit Atemregler wird locker.	Flaschenhaltegurt Fehlfunktion.	Taucher fühlt sich unsicher – möglicher Verlust der Flasche mit Atemregler.	→ **Schwimmen Sie nach oben und leiten einen langsamen Aufstieg ein. Wenn nötig werfen Sie Blei ab. Jacket und Regler komplett überprüfen lassen.**

Inspektion und Wartungsintervall

Ihr BCD (einschließlich des Inflators) sollte mindestens einmal pro Jahr von einem autorisierten **DYNAMIC**NORD-Händler überprüft und gewartet werden, bei häufigem Tauchen auch öfter. Diese Maßnahme ist erforderlich, um die Garantie aufrechtzuerhalten. Im hinteren Teil dieses Handbuchs befindet sich ein Wartungsprotokoll, in dem der Händler die durchgeführten Wartungsarbeiten eintragen kann.

WICHTIG

Prüfen Sie regelmäßig ALLE Gewindeanschlüsse wie OPV-Flansche und Schulterventile auf Dichtheit.

Einbau neuer Teile / Änderungen

⚠ WARNUNG ⚠

Die Verwendung von Teilen oder Zubehör, die nicht von DYNAMICNORD **autorisiert sind, oder jede Veränderung am Produkt, die nicht von einer nicht autorisierten Reparatur-werkstatt durchgeführt wurde, kann zu einer Beschädigung oder Undichtigkeit des BCD führen, was einen Verlust der Tarierung oder der Luftaufnahmefähigkeit zur Folge hat. Dies kann zu Verletzungen oder zum Tod führen und führt zum Erlöschen Ihrer Garantie. Ersetzen Sie verschlissene oder beschädigte Teile NUR durch zugelassene, werkseitig gelieferte oder spezifizierte Teile.**

Datum	Servicebericht

Legen Sie das Original oder eine Kopie Ihres Kaufbelegs diesem Heft bei und bewahren Sie es an einem sicheren Ort auf. Ihre Quittung wird möglicherweise zur Überprüfung der Garantie benötigt, wenn Sie Ihr BCD zu einem anderen **DYNAMIC**NORD-Händler zur Wartung bringen.

Standort und Serviceunterstützung

Der Händler, bei dem Sie Ihre Tarierweste gekauft haben, kann Ihnen bei weiteren Fragen zu Produktbetrieb, Garantie und Service behilflich sein. Unter www.**DYNAMIC**NORD.com finden Sie Händler in Ihrer Nähe.

Informationen zur Garantie

Ihr BCD ist gegen Material- und Verarbeitungsfehler garantiert. Diese Garantie deckt keine Schäden ab, die durch Unfälle, Missbrauch, Vernachlässigung, Änderungen, unsachgemäßen Gebrauch, normalen Verschleiß oder mangelnde Sorgfalt entstanden sind. Um Ihre Garantie zu validieren, müssen Sie sich innerhalb von 30 Tagen nach dem Kauf online registrieren. Alle Garantieansprüche werden über **DYNAMIC**NORD oder einen autorisierten **DYNAMIC**NORD-Händler abgewickelt.

Diese Garantie deckt alle **DYNAMIC**NORD BCDs mit einer 2-Jahres-Garantie ab.

Registrierung der Produktgarantie:
www.dynamicnord.com/registration

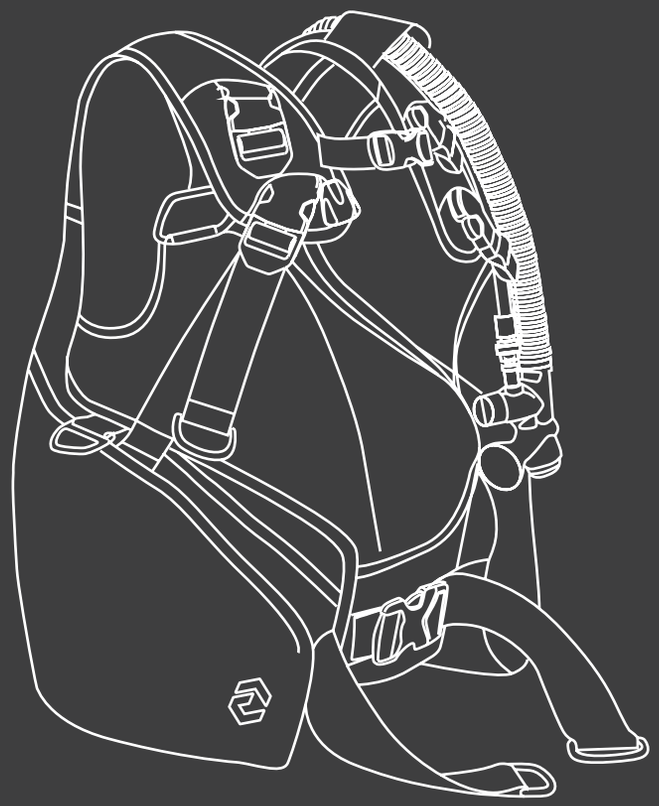

Modell

LBC-10

Seriennummer

Kaufdatum

Händlerstempel

Hersteller

Fifth Element GmbH
Pettenkoferstraße 12
83052 Bruckmühl/Germany