To download this user manual in additional languages please visit our website's SERVICE-section – DYNAMICNORD.COM.

Diese Bedienungsanleitung finden Sie in weiteren Sprachen zum Download auf unserer Webseite im Bereich SERVICE – DYNAMICNORD.COM.

NORD
DYNAMIC

We love communities

DYNAMICNORD.COM

MANUAL
AUTOMATIC DIVERS WATCH TI-500

Your Outdoor Companion

DYNAMICNORD.COM

The product described in this manual was manufactured according to the specifications prescribed by DYNAMICNORD. This manual describes the materials, construction, use, care, maintenance, repair, and potential risks of using this divers watch.

Further information and the manual in other languages can be found on our website at DYNAMICNORD.COM.

Register your product at DYNAMICNORD.COM to receive all warranty services.

Contact Service

Mail
support@dynamicnord.com

Content

6 Warnings
8 Use
8 Before the dive
14 During the dive
16 After the dive
17 Parts and functions
18 Screw-down crown
20 Setting time and date
22 Using the adjustment ring
24 Properties and type
24 Automatic movement
27 Quality preservation
27 Care
28 Wristband
30 Wristband adjustment
34 Customer service
36 Trouble shooting

WARNINGS

⚠ ATTENTION ⚠

Before using the watch, please make sure to read and follow the instructions below:

⚠ ATTENTION ⚠

Only perform the functions specified in this manual during the dive. Incorrect operation or misunderstanding of displays can lead to fatal or serious accidents.

⚠ ATTENTION ⚠

Check all functions of this product before each dive.
Do not dive with this product unless you have the necessary experience or training to dive safely and are thoroughly familiar with the operation and handling of this product.

⚠ ATTENTION ⚠

The divers watch does not guarantee the safety of its user. It is a tool that mainly shows the passage of time. Only use this watch in combination with safe diving equipment (dive computer, residual pressure gauge, depth gauge, etc.).

⚠ ATTENTION ⚠

Never use this watch for "saturation diving" with helium gas.

USE

BEFORE THE DIVE

Make sure that:

⟶ The watch functions properly.
⟶ The battery is sufficiently charged.
⟶ The adjustment ring can easily be turned counter-clockwise.
⟶ The crown and case back are properly screwed down.
⟶ The wristband and watch glass show no visible signs of damage.
⟶ The wristband is properly attached to the watch case.

If you notice anything unusual regarding the above, do not use this watch.

Make sure that:

You avoid wearing or storing the watch in the following places for an extended period of time.

⟶ Places with fumes from easily evaporating substances (cosmetics such as nail polish remover, insect repellent, thinner, etc.)
⟶ Places where the temperature drops below 5°C or rises above 35°C for an extended period of time
⟶ Places with strong magnetism or static electricity
⟶ Places with strong vibrations
⟶ Places with high humidity
⟶ Dusty places

In the event of skin irritation or allergic reactions: Take the watch off immediately and contact a dermatologist or allergist, for example.

⚠ ATTENTION ⚠

Failure to strictly observe the following safety instructions could lead to serious consequences such as injuries.

Stop wearing the watch in the event of the following:

⟶ If the case or the wristband has sharp edges due to damage.
⟶ If the pins stick out of the wristband.
⟶ Make sure that infants or children do not accidentally swallow any of the accessories.
⟶ Keep the watch and its accessories out of the reach of children and infants.
⟶ Should an infant or child swallow the battery or any of the accessories, seek medical attention immediately.

Additional warnings

⟶ Never disassemble or modify the watch.
⟶ In particular, please be aware that you may injure yourself when touching the watch and that there is a risk of an allergic reaction such as a rash and itching.

Please note

Failure to strictly observe the following safety instructions could lead to property damage.

⟶ Do not turn or pull out the crown when the watch is wet. This could allow water to get inside the watch.
⟶ Do not let moisture, dirt or sweat sit on the watch for an extended period of time.
⟶ Note that a water-resistant watch can lose its water-resistance if the adhesive on the glass or the gasket is damaged.

→ Do not wear the watch while bathing or in the sauna. Steam, soap and some components of the water at thermal spas can cause the watch to lose its water-resistance prematurely.
→ Do not operate the crown underwater.

If condensation can be seen on the inside of the watch glass or water droplets remain inside the watch for an extended period of time, the watch is no longer waterproof. Immediately contact the store where the watch was purchased or contact DYNAMICNORD directly as stated on our website.

As the environment in which the divers watch is used can affect not only the case or wristband, but also the mechanism inside the watch, we recommend that you have it checked and adjusted regularly about every two to three years.

Please note
If the watch is affected by strong magnetism, it will temporarily be fast or slow.
A strong magnetic field can magnetize parts of the watch. In this case, repairs such as removing the magnetization are required. Immediately contact the store where the watch was purchased or contact DYNAMICNORD directly as stated on our website.

DURING THE DIVE

Precautions for diving
Check the following just before the dive:

① The time is set correctly.

② The adjustment ring can easily be turned counter-clockwise.

③ The crown is screwed down completely.

④ The watch glass or the wristband show no visible damage.

⑤ The wristband is firmly attached to the watch.

Please note
In case of malfunction, please contact the store where the watch was purchased or contact DYNAMICNORD directly.

⚠ ATTENTION ⚠

Please note the following safety instructions for use.

The watch can be used for diving with compressed air within the water resistance range indicated on the dial.

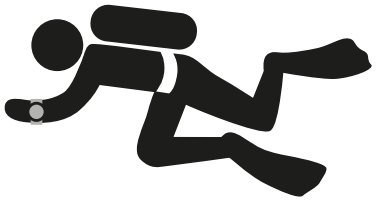

Do not operate the crown underwater.

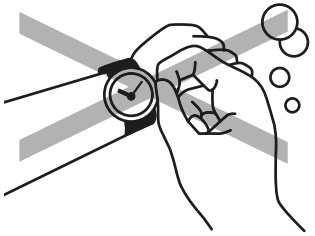

Make sure the watch does not hit any hard objects such as rocks.

Rotating the adjustment ring can be a bit more difficult under water. This is not a malfunction.

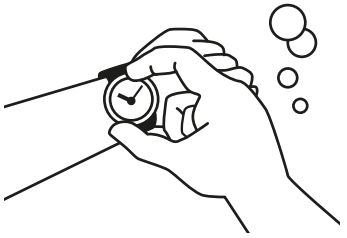

AFTER THE DIVE

After the dive, please follow the care instructions below.

⟶ Rinse the watch in fresh water to completely remove any seawater, dirt, sand, etc.

⟶ After cleaning the watch with fresh water, wipe it dry thoroughly.

PARTS AND FUNCTIONS

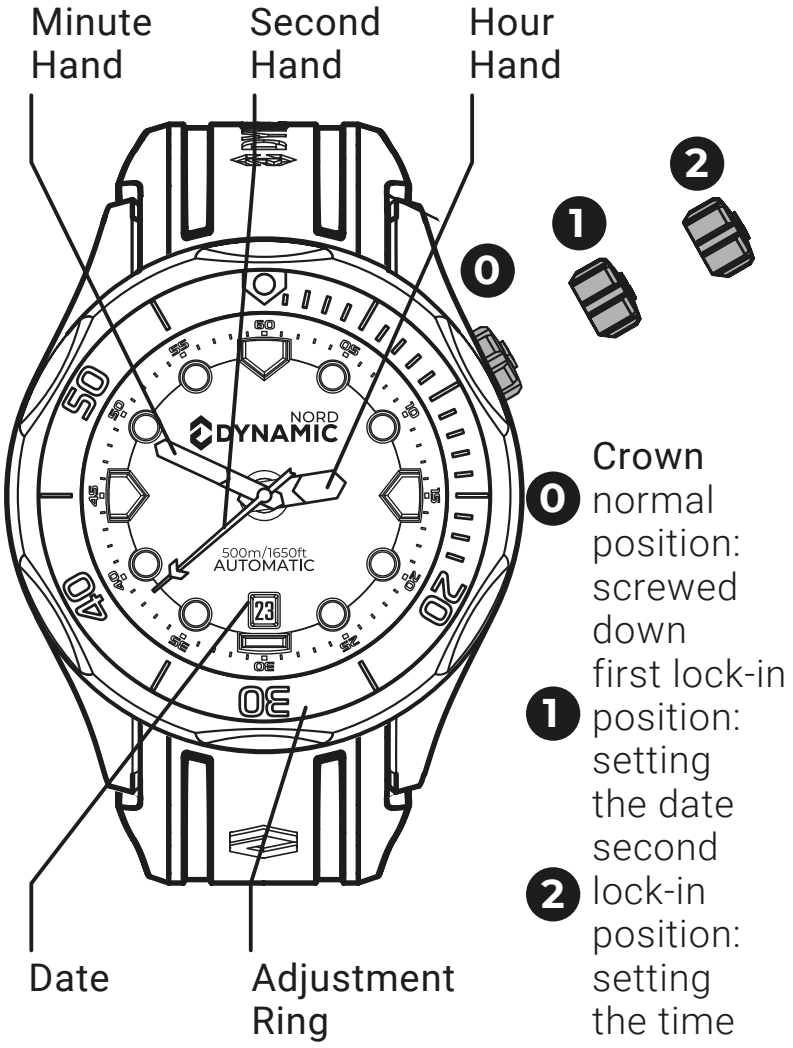

SCREW-DOWN CROWN

The screw-down crown prevents water from entering the watch and any associated malfunctions.

⟶ Before operating a screw-down crown, it must be loosened.

⟶ After operating the crown, it must be screwed down again tightly.

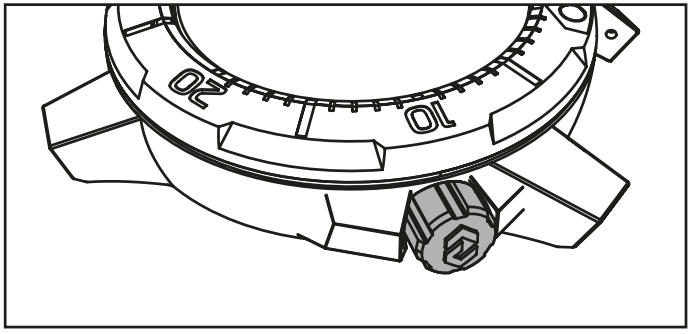

crown screwed down

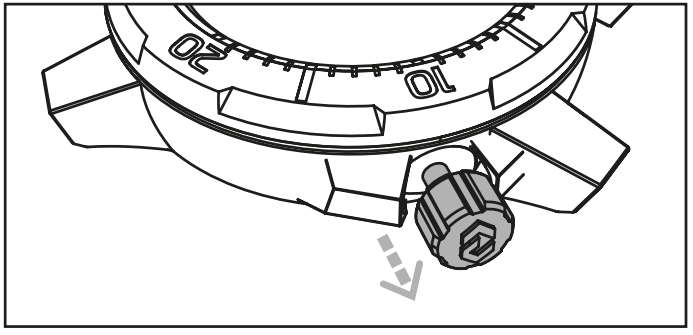

crown loosened

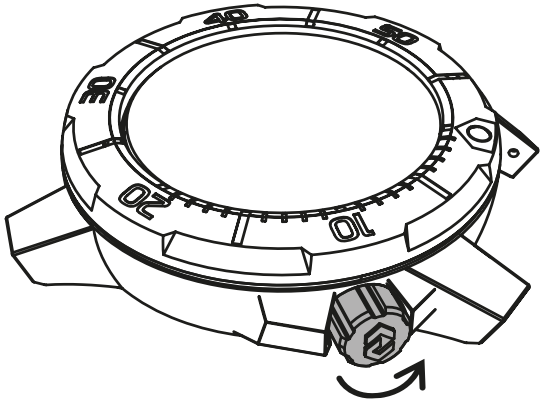

Before operating the crown, loosen it by turning the crown counter-clockwise. The crown can now be operated.

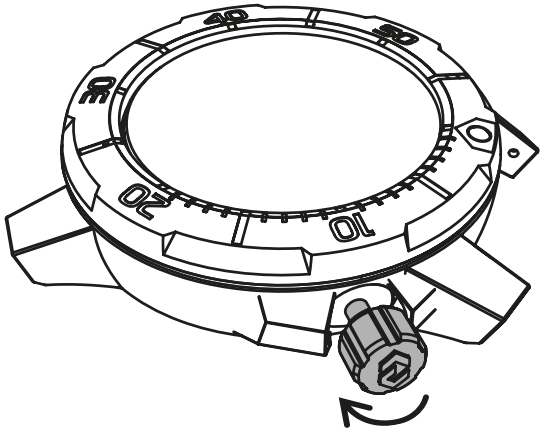

Screw down the crown after turning it. To do so, turn the crown clockwise while gently pushing it towards the watch case until it stops.

SETTING TIME AND DATE

The watch's date function is designed to advance the date once every 24 hours. The date changes at around 12:00 a.m. (midnight).
(If AM/PM is set incorrectly, the date will change at around 12:00 noon)

Please note
Do not set the date between 9:00 p.m. and 2:00 a.m. Otherwise, the date may not advance properly.

DATE AND TIME

① Loosen the crown.

② Pull the crown out to the first lock-in position.
(Make sure that the second hand stops at 12)

③ Turn the crown clockwise to set the date. Rotate the crown until the date of the previous day appears.
(E.g.: For the 7th - set the date to the 6th for now)

④ Now pull the crown out to the second lock-in position to set the time. Then turn the crown to advance the watch hands until the date jumps to the correct date. The time is now set to AM. Continue moving the hands forward to set the exact time.

⑤ When the time is set correctly, push the crown back in to the normal position. The second hand starts moving immediately.

⑥ Screw the crown back down.

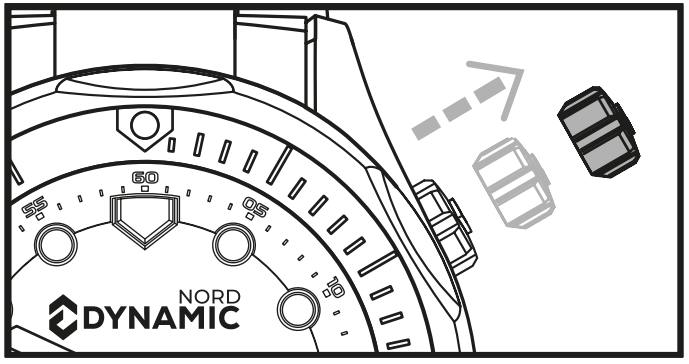

USING THE ADJUSTMENT RING

By turning the adjustment ring counter-clockwise before the dive the elapsed time can be measured. To do so, the "0" mark must be set to the minute hand.
Example: If you start your dive at 2:50 p.m., you can see when 20 minutes have passed.

① At the start (e.g. when you begin the dive) turn the adjustment ring so that the “0” mark of the adjustment ring and the minute hand are in line.

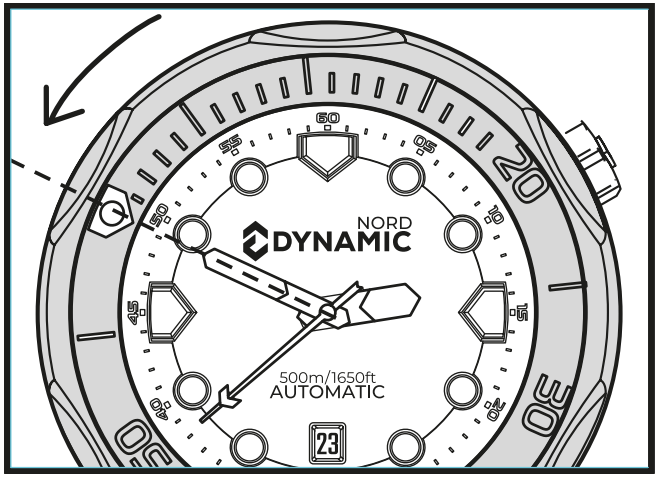

② After that, the minute hand indicates the elapsed time, by pointing to the graduation on the ring.

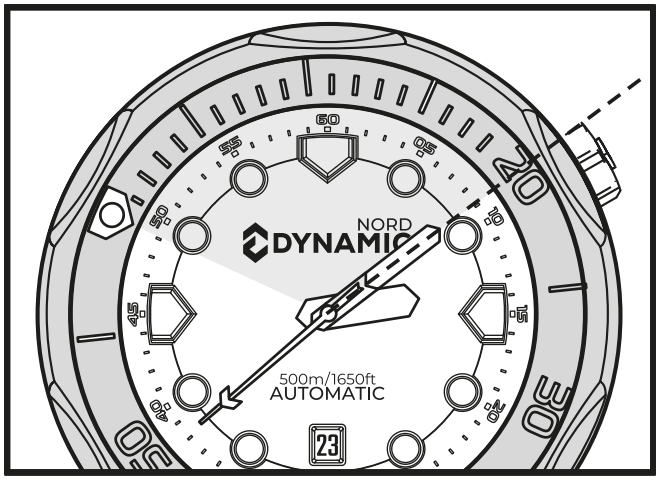

Please note
The elapsed time of your dive can be displayed using the adjustment ring. The adjustment ring is designed to only turn counter-clockwise, so the measured time is never shorter than the actual elapsed time.

Please note
Before each dive, be sure to check whether the amount of air left in your tank is sufficient for your planned dive.

PROPERTIES AND TYPE

On the back of the case, the materials and properties of your watch are listed.
⟶ water resistance in meters/feet
⟶ serial number
⟶ watch body material
⟶ glass quality
⟶ movement type

AUTOMATIC MOVEMENT

“Self-winding,” automatic movements harness energy through the natural motion of the wearer’s wrist. A rotor is connected to the movement and can rotate freely.

With each movement of the wrist, the rotor spins, transferring energy and automatically winding the mainspring. As long as the watch is worn regularly, it will maintain power without requiring winding.

The temperature can also impair the precision of the movement, changing it by -0.5 to +0.7 seconds per day.

Collection and treatment of automatic watches at the end of their useful life

This product should not be disposed of as household waste. Drop it off at your local, authorized return and collection site.
By doing so, you will be making a difference to the environment and human health.
Recycling helps conserve natural resources.

MAGNETISM

Strong magnetism can cause watches to temporarily be fast or slow.
Depending on the strength of the magnetic field, parts of the watch can become magnetized.
Should this occur, please contact the store where the watch was purchased or contact DYNAMICNORD directly as the watch requires repair and degaussing.

QUALITY PRESERVATION

CARE

→ The watch requires good care.
→ Do not clean the watch with water when the crown is pulled out.
→ Remove moisture, sweat or dirt using a soft cloth.
→ After contact with sea water, rinse the watch in clean fresh water and dry it thoroughly.

Please note
Magnetic fields:
Do not place the watch on magnets, speakers, refrigerators, iPad or tablet cases as these create strong magnetic fields that could damage your timepiece.

WRISTBAND

The wristband comes into direct contact with the skin and gets soiled by sweat and dust. Poor care can therefore accelerate the wear and tear of the wristband or may cause skin irritation. Take good care of the watch so that you can use it for years to come.

Titanium wristband

⟶ The titanium wristband consists of multiple components that allow for flexibility.
They can be prone to becoming dirty or loose over time.
⟶ Regularly check the pins or screws that hold the band together to ensure they remain securely in place.
⟶ It is important to always rinse the metal watch band with fresh water after being exposed to seawater.
Thoroughly remove all dirt using a damp cloth.
⟶ Avoid subjecting them to collisions or other types of impact,
as this can result in damage to the strap or even injury to the wrist.

Exchangeable silicone wristband

⟶ Due to the material's properties, it is easier for the wristband to get dirty, blotchy or discolored. Remove all dirt thoroughly using a damp cloth.
⟶ Fractures in silicone straps can cause the wristband to tear. Be careful not to damage the wristband with sharp objects.

Skin irritation and allergies

A wristband can cause skin irritation for several reasons, such as allergies to metals or silicone, or reactions to the skin rubbing against dust or dirt.

Wristband length

Adjust the wristband of your watch so that there is a bit of space between the wristband and your wrist to allow air to circulate between the wristband and your skin.
When wearing the watch, there should be enough space to fit a finger between the wristband and your wrist.

WRISTBAND SIZE ADJUSTMENT

To fit the metal wristband to your wrist, there are a size adjustment grid and removeable links included in the watch clasp.
Your DYNAMICNORD dealer can help you with the adjustment, if necessary.

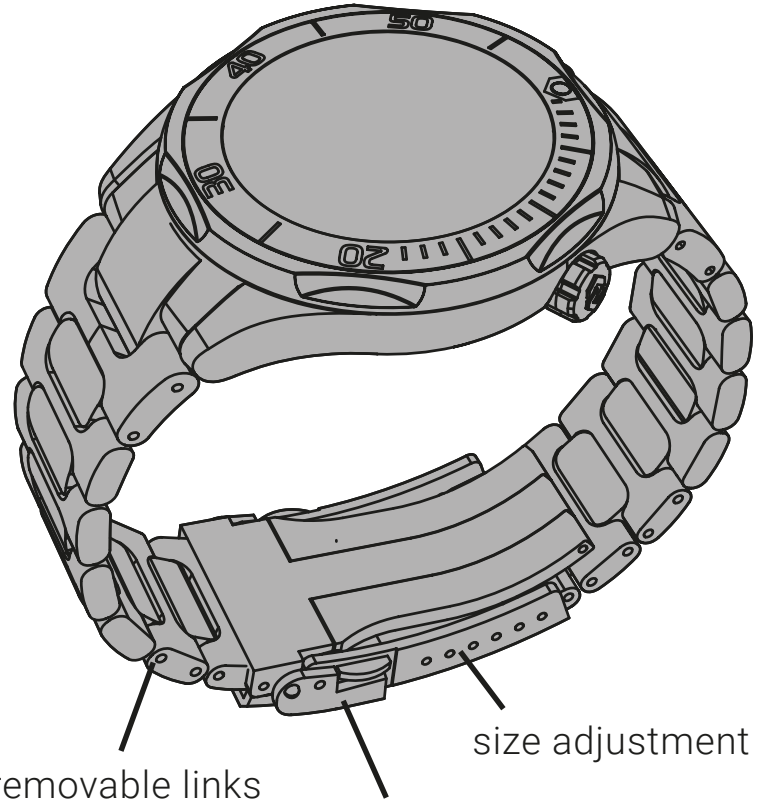

OPEN AND CLOSE CLASP

1.
open safety clasp

2.
press buttons
on both sides
and lift clasp

3.
unfold for easy
wrist access

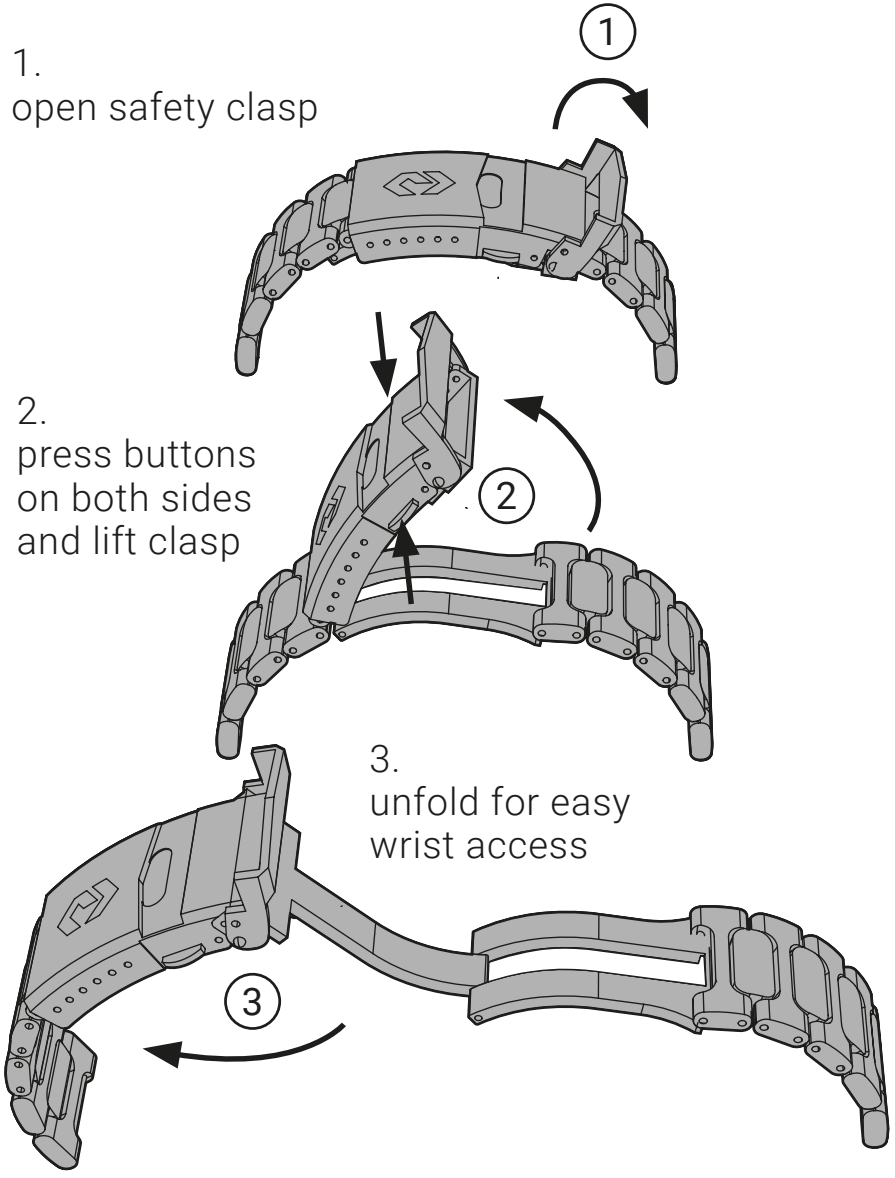

REVERSE PROCESS FOR CLOSURE

WRISTBAND EXTENSION FOR EXCHANGEABLE SILICONE BAND

Sometimes it is necessary to expand the wristband significantly.
Depending on the required length, you can switch to the DYNAMICNORD silicone wristband (not included) and its extension. It is positioned on the free side of the wristband and fixed with the clasp. The extended wristband can then be closed and opened as usual.

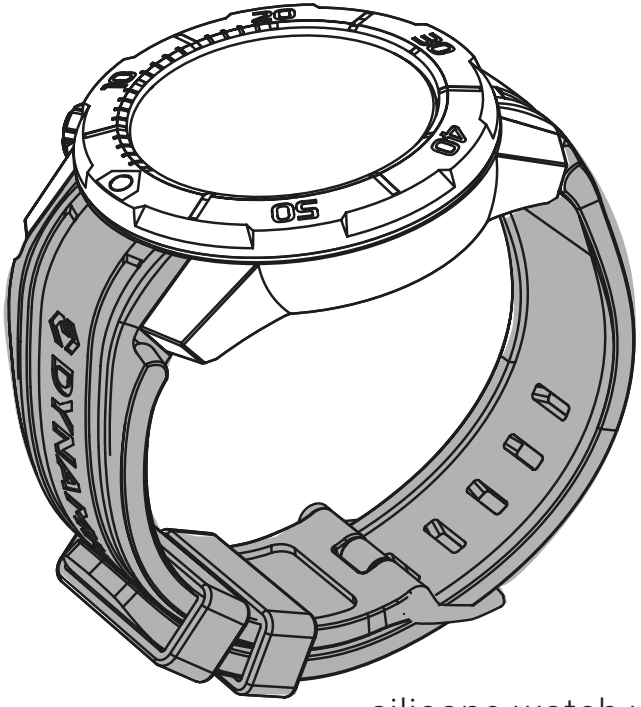

silicone watch wristband

wristband extension with clasp

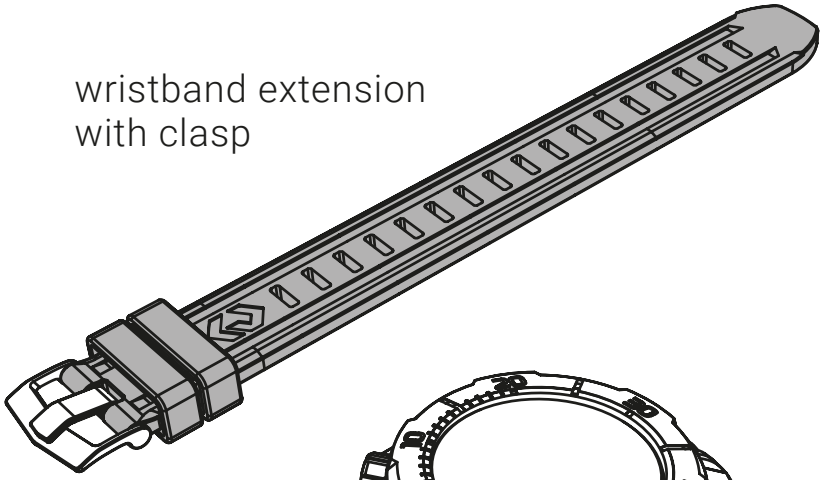

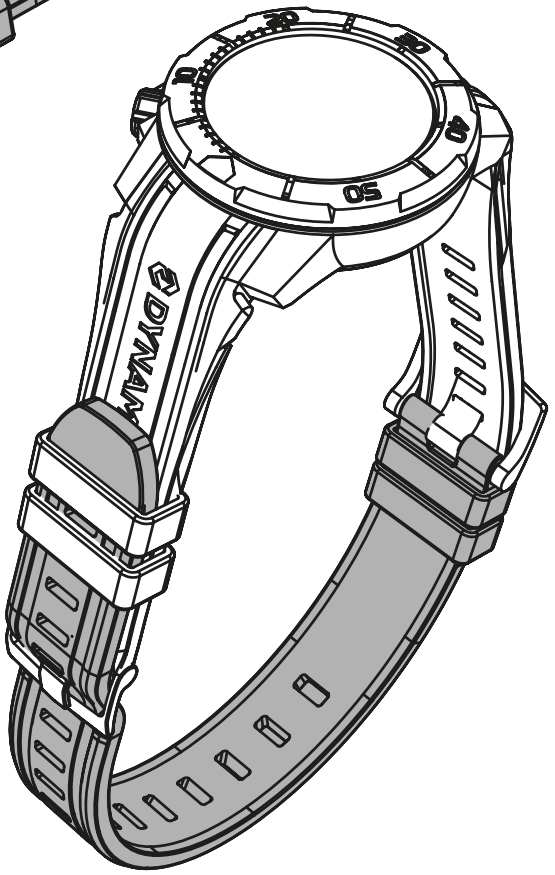

CUSTOMER SERVICE

Warranty and repair

Register your product at DYNAMICNORD.COM immediately after purchase to receive all warranty services.

→ For a repair or overhaul, please contact the specialty store where the watch was purchased or contact DYNAMICNORD directly.

→ If you require any repair services within the warranty period, please present this manual with the last page completed. This page must show the serial number and date of purchase.

→ The scope of the warranty is specified in the warranty documents or on the DYNAMICNORD website.

→ After the warranty period has expired, we make repairs upon request and for a fee, provided that the functions of the watch can be restored by repairing it in an economically viable manner.

Replacement parts

If original parts are no longer available for a repair, replacement parts may be used that are outwardly different from the original parts.

Overhaul (inspection and adjustment through disassembly and cleaning)

The watch may only be overhauled by DYNAMICNORD or one of its service partners who use "DYNAMICNORD ORIGINAL PARTS". In the case of "external repairs", any warranty claim expires.
Also request replacement of the seal and spring bar at this time. During an overhaul, the movement of your watch can also be replaced.
After every overhaul or opening of the watch, a successful leak test must be carried out by the specialist company carrying out the work. ONLY then is the tightness of your watch guaranteed for future dives.

Please note

Depending on the environment in which a divers watch is used, the internal parts or movement as well as the case or wristband can be damaged. We recommend that you have your watch overhauled regularly every 2 or 3 years.

TROUBLE SHOOTING

PROBLEM	POSSIBLE CAUSE	SOLUTIONS
The watch has stopped.	The spring isn't wound	→ **The watch needs to be moved, so the rotor in the automatic movement can wind the mainspring.**
	The watch has been exposed to extremely high or low temperatures for a long period of time.	→ **Normal accuracy will be restored when the watch is returned to normal temperatures. The watch has been set to run accurately when worn on the wrist at a normal tempera-ture between 5°C and 35°C.**
	The watch has been exposed to a strong magnetic field.	→ **Normal accuracy will be restored when the watch is kept away from the magnetic source. If the condition persists, please contact the specialty store where the watch was purchased.**
	You dropped the watch, hit it against a hard object, or wore it while exercising.	→ **The watch has been exposed to strong vibrations. If accuracy is not restored after setting the time, contact the store where the watch was purchased.**

PROBLEM	POSSIBLE CAUSE	SOLUTIONS
The watch has stopped.	The watch has not been serviced for more than 3 years.	→ **Please contact the specialty store where the watch was purchased.**
The date changes at 12:00 noon.	AM/PM is set incorrectly.	→ **Advance the hands 12 hours.**
Clouding of the watch glass cannot be removed.	Some water got into the watch due to wear on the seal or similar.	→ **Please contact the specialty store where the watch was purchased**

To solve any problems not listed above, please contact the store where you purchased the watch or us directly.

Model

TI-500

Serial number

Date of purchase

Manufacturer

Fifth Element GmbH
Pettenkoferstraße 12
83052 Bruckmühl / Germany

Warranty and repair
Register your product at DYNAMICNORD.COM immediately after purchase to receive all warranty services.

NORD
DYNAMIC

BEDIENUNGSANLEITUNG
AUTOMATISCHE TAUCHERUHR

TI-500

Your Outdoor Companion

DYNAMICNORD.COM

Das in dieser Bedienungsanleitung beschriebene Produkt ist in Übereinstimmung mit den von DYNAMIC-NORD vorgegebenen Spezifikationen gefertigt worden. Diese Bedienungsanleitung beschreibt Materialien, Aufbau, Gebrauch, Pflege, Wartung und Reparatur sowie potenzielle Risiken des Gebrauchs dieser Taucheruhr.

Weitere Informationen sowie die Bedienungsanleitung in weiteren Sprachen finden Sie auf unserer Webseite unter DYNAMICNORD.COM.

Registrieren SIe Ihr Produkt auf DYNAMICNORD.COM, um alle Garantieleistungen zu erhalten.

Kontakt Service

Mail
support@dynamicnord.com

Inhalt

46 Warnhinweise
48 Verwendung
48 Vor dem Tauchen
54 Beim Tauchen
56 Nach dem Tauchen
57 Teile und Funktionen
58 Verschraubte Krone
60 Einstellung von Uhrzeit und Datum
62 Verwendung des Stellrings
64 Eigenschaften und Typ
64 Automatisches Uhrwerk
67 Qualitätserhaltung
67 Pflege
68 Armband
70 Armband Einstellung
74 Kundenservice
76 Störungssuche

WARNHINWEISE

⚠ ACHTUNG ⚠

Lesen und beachten Sie vor dem Gebrauch unbedingt die folgenden Anweisungen:

⚠ ACHTUNG ⚠

Führen Sie beim Tauchen ausschließlich die in dieser Bedienungsanleitung angegebenen Funktionen durch. Eine falsche Bedienung und falsch verstandene Anzeigen können zu tödlichen oder schweren Unfällen führen.

⚠ ACHTUNG ⚠

Überprüfen Sie alle Funktionen dieses Produkts vor jedem Tauchgang.
Tauchen Sie nicht mit diesem Produkt, ohne die erforderliche Erfahrung oder die Ausbildung für sicheres Tauchen zu haben und ohne sich gründlich mit der Bedienung und Handhabung dieses Produkts vertraut gemacht zu haben.

⚠ ACHTUNG ⚠

Die Taucheruhr gewährleistet nicht die Sicherheit Ihres Nutzers. Sie ist ein Hilfsinstrument, das hauptsächlich den Zeitablauf anzeigt. Nutzen Sie diese Uhr nur zusätzlich zu einer sicheren Tauchausrüstung (Tauchcomputer, Restdruckmesser, Wassertiefenmesser usw.).

⚠ ACHTUNG ⚠

Verwenden Sie diese Uhr niemals zum „Sättigungstauchen“ mit Heliumgas.

VERWENDUNG

VOR DEM TAUCHEN

Beachten Sie

⟶ Die Uhr funktioniert einwandfrei.
⟶ Die Batterie ist ausreichend geladen.
⟶ Der Stellring lässt sich gut und entgegen des Uhrzeigersinns drehen.
⟶ Krone und Gehäuseboden sind einwandfrei verschraubt.
⟶ Armband und Uhrenglas weisen keine sichtbaren Beschädigungen auf.
⟶ Das Armband ist einwandfrei am Uhrgehäuse befestigt.

Wenn Sie bei einem der obigen Punkte Auffälligkeiten bemerken, verwenden Sie diese Uhr nicht.

Beachten Sie

Vermeiden Sie, die Uhr an folgenden Orten über längere Zeit zu tragen oder aufzubewahren.

⟶ Orte mit Dämpfen von leicht verdunstenden Substanzen (Kosmetika wie Nagellackentferner, Insektenmittel, Verdünnungsmittel usw.)
⟶ Orte, an denen die Temperatur für längere Zeit unter 5°C fällt oder über 35 °C steigt
⟶ Orte mit starkem Magnetismus oder statischer Elektrizität
⟶ Orte mit starken Vibrationen
⟶ Orte mit hoher Luftfeuchtigkeit
⟶ Staubige Orte

Bei auftretenden Hautirritationen oder allergische Reaktionen: Legen Sie die Uhr sofort ab und wenden Sie sich zum Beispiel an einen Hautarzt, oder Allergologen.

⚠ ACHTUNG ⚠

Sofern die folgenden Sicherheitshinweise nicht genau eingehalten werden, besteht das Risiko ernsthafter Folgen wie zum Beispiel Verletzungen.

Tragen Sie die Uhr in den folgenden Fällen nicht weiter:

⟶ Wenn das Gehäuse oder das Armband durch Beschädigungen scharfe Kanten bekommen hat.
⟶ Wenn die Stifte aus dem Armband herausschauen.
⟶ Achten Sie darauf, dass Säuglinge oder Kinder Zubehörteile nicht versehentlich verschlucken.
⟶ Bewahren Sie Uhr und Zubehörteile außerhalb der Reichweite von Kindern und Säuglingen auf.
⟶ Sollte ein Säugling oder Kind die Batterie oder Zubehörteile verschlucken, suchen Sie umgehend einen Arzt auf.

Weitere Warnhinweise

⟶ Zerlegen Sie die Uhr niemals und nehmen Sie keine Änderungen daran vor.
⟶ Achten Sie besonders darauf, dass Sie sich beim Anfassen der Uhr verletzen können und das Risiko einer allergischen Reaktion, wie Ausschlag und Juckreiz besteht.

Beachten Sie

Es besteht das Risiko von Sachschäden, sofern die folgenden Sicherheitshinweise nicht genau eingehalten werden.

⟶ Drehen Sie nicht an der Krone und ziehen Sie sie nicht heraus, wenn die Uhr nass ist. Dadurch könnte Wasser in die Uhr eindringen.
⟶ Vermeiden Sie es, Feuchtigkeit, Schmutz oder Schweiß längere Zeit auf der Uhr zu lassen.
⟶ Beachten Sie, dass eine wasserdichte Uhr ihre Dichtigkeitsfunktion durch Beschädigung des Klebstoffs am Glas oder der Dichtung verlieren kann.

→ Tragen Sie die Uhr nicht beim Baden oder in der Sauna. Dampf, Seife und einige Bestandteile des Wassers von Thermalbädern können zu einem vorzeitigen Verlust der Wasserdichtigkeit der Uhr führen.
→ Betätigen Sie die Krone nicht unter Wasser.

Falls das Uhrglas innen mit Kondenswasser beschlagen ist oder im Inneren der Uhr längere Zeit Wassertröpfchen vorhanden sind, ist die Uhr nicht mehr wasserdicht. Wenden Sie sich umgehend an das Geschäft, in dem die Uhr gekauft wurde oder direkt an DYNAMICNORD, wie auf unserer Website angegeben.

Da die Einsatzumgebung der Taucheruhr nicht nur Gehäuse oder Armband, sondern auch den Mechanismus in der Uhr beeinflussen kann, empfehlen wir Ihnen, regelmäßig etwa alle zwei bis drei Jahre eine Wartung zur Durchsicht und Regulierung durchführen zu lassen.

Beachten Sie
Wenn die Uhr durch starken Magnetismus beeinflusst wird, geht sie vorübergehend vor oder nach.
Durch ein starkes Magnetfeld können Teile der Uhr magnetisiert werden. In diesem Fall sind Reparaturen wie Entfernen der Magnetisierung erforderlich. Wenden Sie sich umgehend an das Geschäft, in dem die Uhr gekauft wurde oder direkt an DYNAMICNORD, wie auf unserer Website angegeben.

BEIM TAUCHEN

Vorsichtsmaßnahmen für das Tauchen:
Überprüfen Sie direkt vor dem Tauchgang die folgenden Punkte:

① Die Uhrzeit ist korrekt eingestellt.

② Der Drehring lässt sich gut entgegen dem Uhrzeigersinn drehen.

③ Die Krone ist vollständig eingeschraubt.

④ Auf dem Uhrglas oder dem Armband sind keine Beschädigungen sichtbar.

⑤ Das Armband ist fest mit der Uhr verbunden .

Beachten Sie
Bei Fehlfunktionen wenden Sie sich bitte an das Geschäft, in dem die Uhr gekauft wurde, oder direkt an DYNAMICNORD.

⚠ ACHTUNG ⚠

Bitte beachten Sie die folgenden Sicherheitshinweise für den Gebrauch.

Die Uhr kann zum Tauchen mit Pressluft, innerhalb des auf dem Zifferblatt angezeigten Wasserdichtigkeitsbereichs verwendet werden.

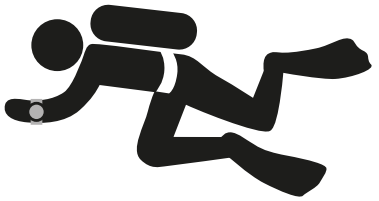

Betätigen Sie die Krone nicht unter Wasser.

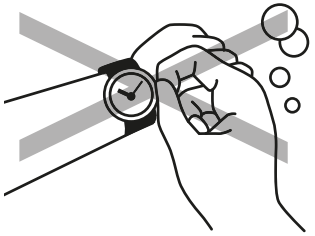

Achten Sie darauf, dass die Uhr nicht gegen harte Gegenstände wie Felsen schlägt.

Die Drehung des Stellrings kann unter Wasser etwas schwergängiger funktionieren.
Dies ist keine Störung.

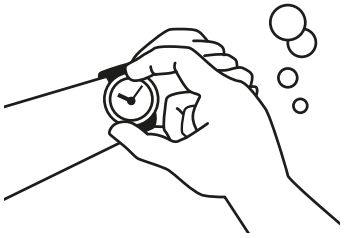

NACH DEM TAUCHEN

Bitte befolgen Sie nach dem Tauchen die folgenden Pflegehinweise.

⟶ Spülen Sie die Uhr nach dem Tauchen in Frischwasser, um Seewasser, Erde, Sand usw. vollständig zu entfernen.

⟶ Wischen Sie die Uhr nach dem Reinigen in Frischwasser gründlich trocken.

TEILE UND FUNKTIONEN

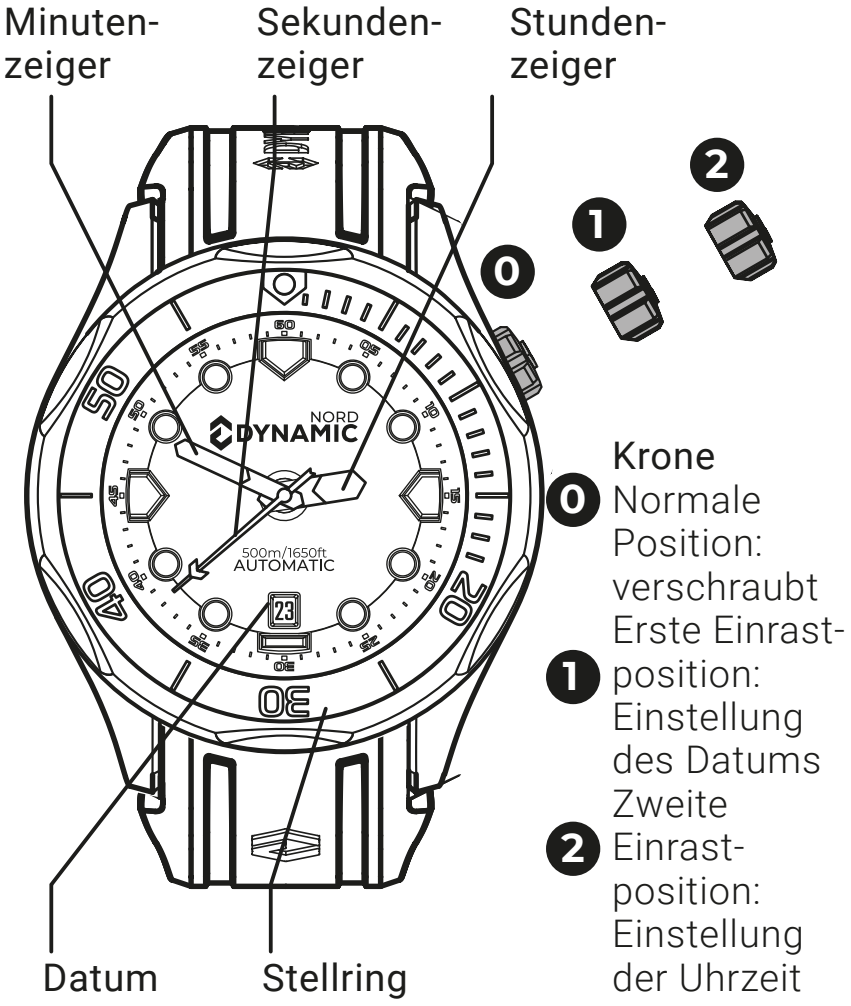

VERSCHRAUBTE KRONE

Die verschraubte Krone verhindert Eindringen von Wasser und damit verbundene Funktionsstörungen.

⟶ Bevor Sie eine verschraubte Krone bedienen, müssen Sie sie lösen.

⟶ Nach der Bedienung der Krone müssen Sie diese wieder sicher einschrauben.

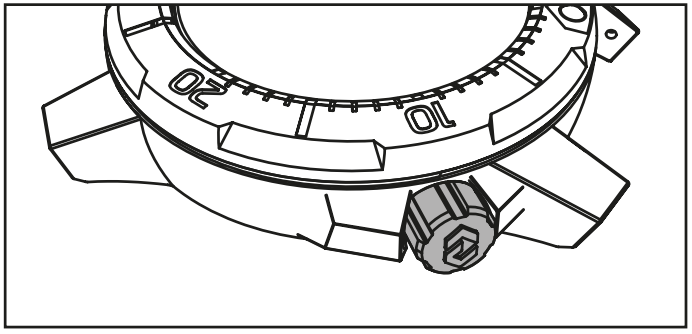

Krone verschraubt

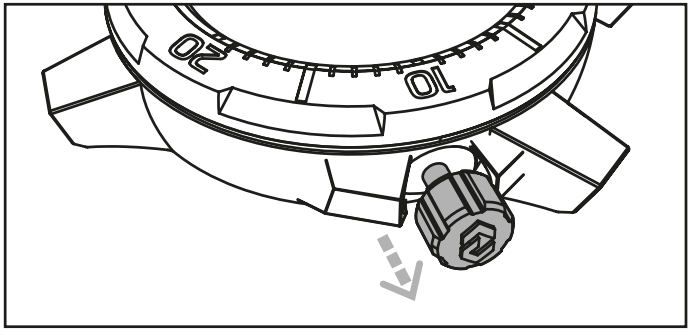

Krone gelöst

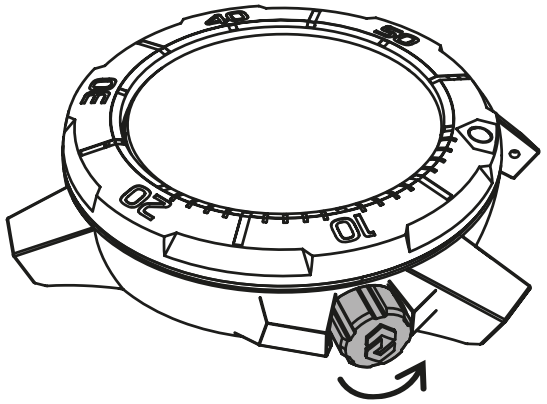

Lösen Sie die Krone, bevor Sie sie betätigen, indem Sie die Krone gegen den Uhrzeigersinn drehen. Die Krone kann jetzt betätigt werden.

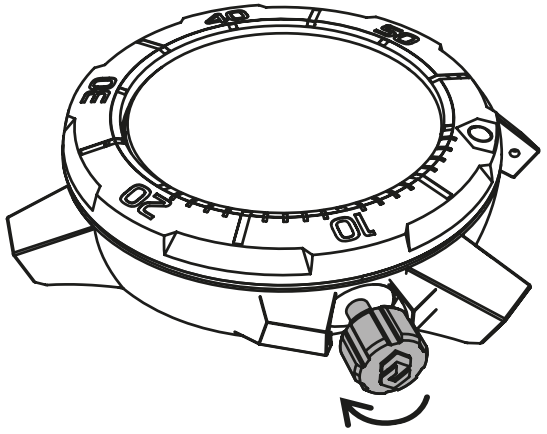

Verschrauben Sie die Krone, nachdem sie daran gedreht haben. Dazu drehen Sie die Krone im Uhrzeigersinn, während Sie sie vorsichtig in Richtung Uhrengehäuse drücken, bis sie stoppt.

EINSTELLUNG VON UHRZEIT UND DATUM

Die Datumsfunktion der Uhr ist so konstruiert, dass das Datum einmal in 24 Stunden weiterrückt. Das Datum wechselt ungefähr um 0 Uhr (Mitternacht).
(Wenn Vor-/Nachmittag falsch eingestellt ist, wechselt das Datum etwa um 12 Uhr Mittag)

Beachten Sie
Stellen Sie das Datum nicht zwischen 21:00 und 2:00 Uhr ein. Andernfalls ist es möglich, dass das Datum nicht einwandfrei weiterrückt.

DATUM UND UHRZEIT

① Lösen Sie die Krone.

② Ziehen Sie die Krone bis zur ersten Einrastposition heraus.
(Achten Sie gezielt darauf, dass der Sekundenzeiger auf der 12 stoppt)

③ Durch Drehen der Krone im Uhrzeigersinn stellen Sie das Datum ein. Drehen Sie die Anzeige, bis das Datum des Vortags erscheint.
(Bsp: Für den 7. - zuerst nur auf den 6. einstellen)

④ Ziehen Sie nun die Krone bis zur zweiten Einrastposition heraus, um die Uhrzeit einzustellen. Drehen Sie die Krone nun, um die Uhrzeiger vorwärts zu bewegen, bis das Datum auf den richtigen Tag weiter springt.
Die Zeit ist jetzt auf die Vormittagszeit (A.M.) eingestellt. Bewegen Sie die Zeiger weiter vorwärts, um die genaue Uhrzeit einzustellen.

⑤ Drücken Sie die Krone bei korrekter Uhrzeit zurück in die Normalposition. Der Sekundenzeiger beginnt sich sofort zu bewegen.

⑥ Verschrauben Sie die Krone wieder.

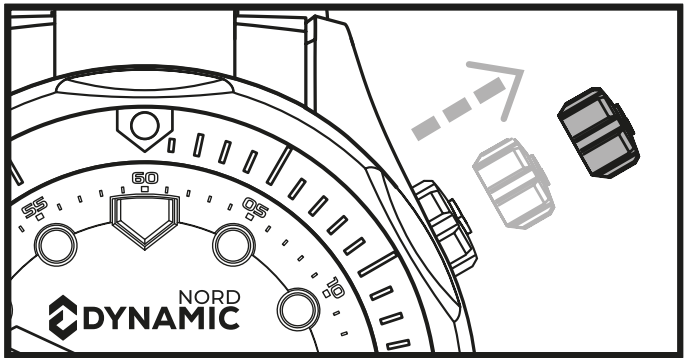

VERWENDUNG DES STELLRINGS

Durch vorheriges Einstellen des Stellrings gegen den Uhrzeigersinn kann die abgelaufene Zeit gemessen werden. Dazu muss die „0“ Markierung auf den Minutenzeiger gestellt werden.
Beispiel: Wenn Sie um 14:50 Uhr mit dem Tauchen beginnen, können Sie ablesen, wann 20 min verstrichen sind.

① Drehen Sie zu Beginn (z.B. wenn Sie mit dem Tauchen beginnen) den Stellring, dass sich die Stellring-Markierung „0“ und der Minutenzeiger auf einer Linie befinden.

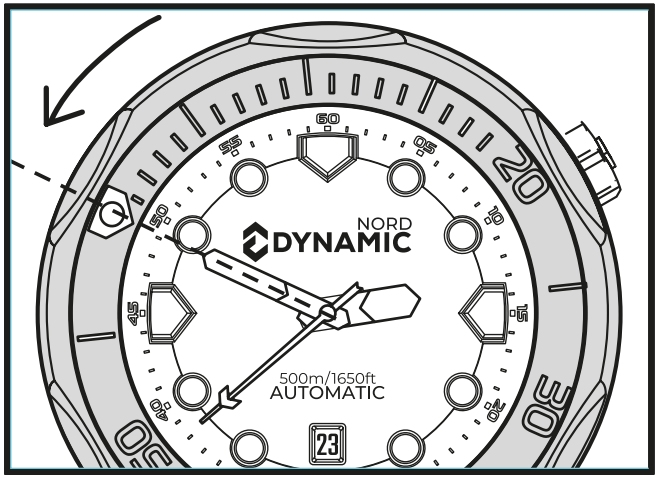

② Danach gibt der Teilstrich auf dem Drehring, auf den der Minutenzeiger zeigt, die verstrichene Zeit an.

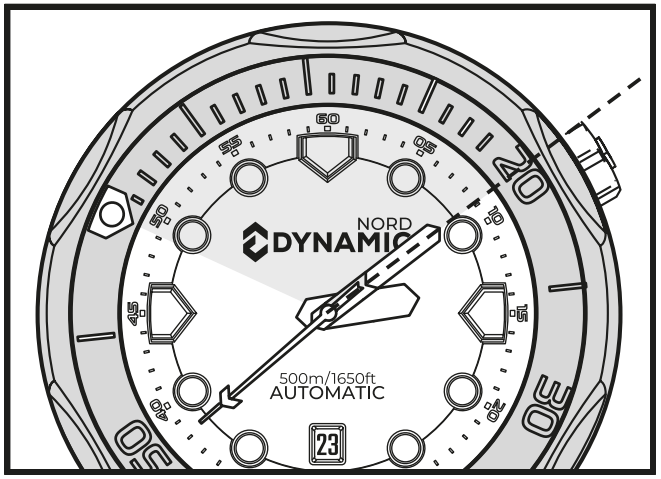

Beachten Sie
Mittels des Stellrings kann die verstrichene Zeitdauer Ihres Tauchgangs angezeigt werden. Der Stellring ist so konzipiert, dass er sich nur gegen den Uhrzeigersinn drehen lässt, so dass die gemessene Zeitdauer niemals kürzer ist als die tatsächlich verstrichene.

Beachten Sie
Überprüfen Sie vor jedem Tauchgang unbedingt, ob die Restluftmenge in Ihrer Flasche für ihren geplanten Tauchgang ausreichend ist.

EIGENSCHAFTEN UND TYP

Auf der Rückseite des Gehäuses sind Materialien und Eigenschaften zu ihrer Uhr angegeben.
⟶ Wasserdichtigkeit in Meter
⟶ Seriennummer
⟶ Material
⟶ Glasqualität
⟶ Uhrwerk Typ

AUTOMATISCHES UHRWERK

“Selbst-aufziehende,” automatische Uhrwerke speichern Energie durch die natürlichen Bewegungen des Handgelenks beim Tragen.

Ein Rotor ist mit dem Uhrwerk verbunden und kann frei rotieren.
Mit jeder Bewegung des Handgelenks, dreht sich der Rotor, und überträgt die Energie um automatisch die Feder des Uhrwerks zu spannen. So lange die Uhr regelmässig getragen wird, wird das Uhrwerk genügend Energie haben, um zu laufen.

Auch die Temperatur kann die Präzision des Uhrwerks beeinträchtigen. Zwischen -0.5 bis +0.7 Sekunden am Tag.

Sammlung und Behandlung von Automatischen Uhren nach Ende ihrer Lebensdauer

Dieses Produkt soll nicht mit dem Hausmüll entsorgt werden. Geben Sie sie an lokalen, autorisierten Rückgabe- und Sammelsystemen ab.
Damit leisten Sie einen Beitrag für die Umwelt und die menschliche Gesundheit. Recycling hilft, natürliche Ressourcen zu erhalten.

MAGNETISMUS

Durch Einfluss von starkem Magnetismus können Uhren vorübergehend vor oder nachgehen.
Abhängig von der Stärke des Magnetfelds können Teile der Uhr magnetisiert werden. Wenden Sie sich in einem derartigen Fall an das Geschäft, in dem die Uhr erworben wurde, oder direkt an DYNAMICNORD, da die Uhr eine Reparatur und Entmagnetisierung erfordert.

QUALITÄTSERHALTUNG

PFLEGE

→ Die Uhr benötigt gute Pflege
→ Reinigen Sie die Uhr nicht mit Wasser, wenn die Krone herausgezogen ist.
→ Entfernen Sie Feuchtigkeit, Schweiß oder Schmutz mit einem weichen Tuch.
→ Nach Kontakt mit Meerwasser reinigen Sie die Uhr mit sauberem Süßwasser und trocknen Sie sie gründlich ab.

Beachten Sie
Magnetfelder:
Legen Sie die Uhr nicht auf Magnete, Lautsprecher, Kühlschränke, iPad- oder Tablet-Hüllen, da diese starke Magnetfelder erzeugen, die Ihren Zeitmesser beschädigen könnten.

ARMBAND

Das Armband kommt direkt mit der Haut in Berührung und wird durch Schweiß und Staub verschmutzt. Mangelhafte Pflege kann daher den Verschleiß des Armbandes beschleunigen, oder eventuell Hautreizungen hervorrufen. Pflegen Sie die Uhr sorgfältig, damit Sie sie lange verwenden können.

Titan Armband

⟶ Das Titanarmband besteht aus vielen einzelnen Elementen, um Flexibilität zu gewährleisten.
Diese können mit der Zeit schmutzig, oder locker werden.
⟶ Prüfen Sie regelmäßig die Stege und Schrauben, die das Armband zusammen halten.
⟶ Es ist wichtig, das Metallarmband nach jedem Kontakt mit Salzwasser mit klarem Wasser abzuspülen und anhaftenden Schmutz mit einem feuchten Tuch abzuwischen.
⟶ Vermeiden Sie Kollisionen und andere Arten von Stössen, da diese zu Beschädigungen am Armband und dann eventuell auch zu Verletzungen am Handgelenk führen kann.

Austauschbares - Silikon-Armband

⟶ Aufgrund der Materialeigenschaften kann das Armband leichter verschmutzen, fleckig werden oder sich verfärben. Reinigen Sie es gründlich mit einem feuchten Tuch von Schmutz.
⟶ Bruchstellen in Silikonbändern können dazu führen, dass das Armband reißt. Achten Sie darauf, das Armband nicht mit einem scharfen Gegenstand zu beschädigen.

Hinweise zu Hautreizungen und Allergien

Von einem Armband hervorgerufene Hautreizungen können verschiedene Ursachen haben, zum Beispiel Allergien gegen Metalle oder Silikon, oder Reaktionen der Haut auf Reibung mit Staub oder Schmutz.

Hinweise zur Länge des Armbands

Stellen Sie das Armband Ihrer Uhr so ein, dass etwas Abstand zu Ihrem Handgelenk bleibt, damit noch Luft zwischen Armband und Haut zirkulieren kann.
Beim Tragen der Uhr sollte der Abstand etwa so groß sein, dass ein Finger zwischen das Armband und Ihr Handgelenk passt.

WRISTBAND SIZE ADJUSTMENT

Um das Metallarmband an das Handelenk anzupassen, gibt es ein Grössenraster in der Schliesse und entnehmbare Glieder im Band selbst.
Ihr DYNAMICNORD Service Partner kann mit den Anpassungen helfen, falls nötig.

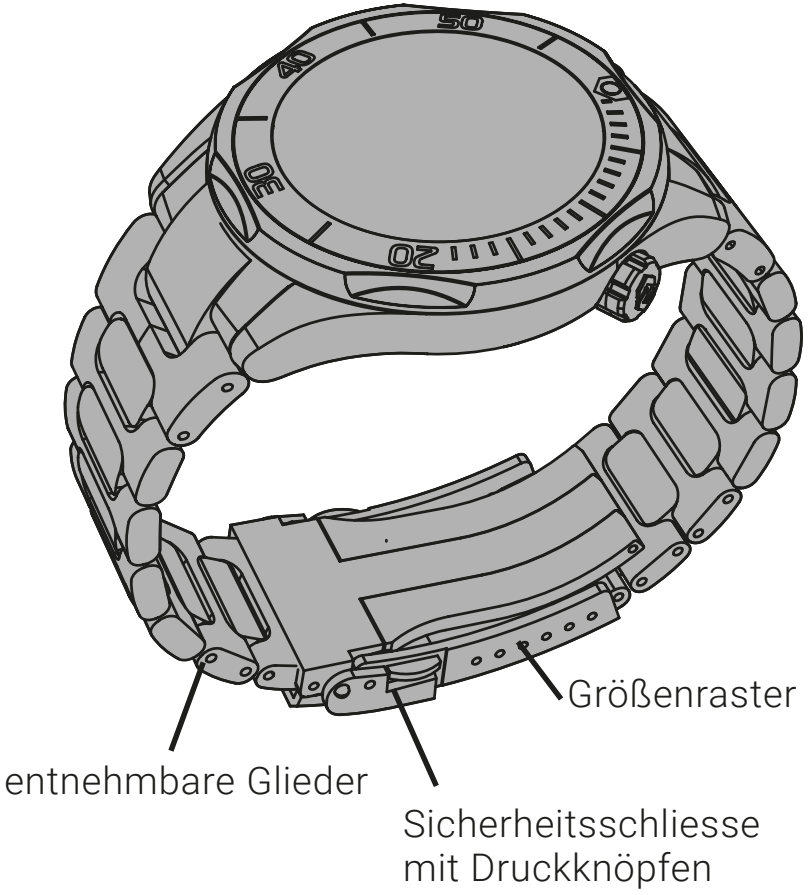

OPEN AND CLOSE CLASP

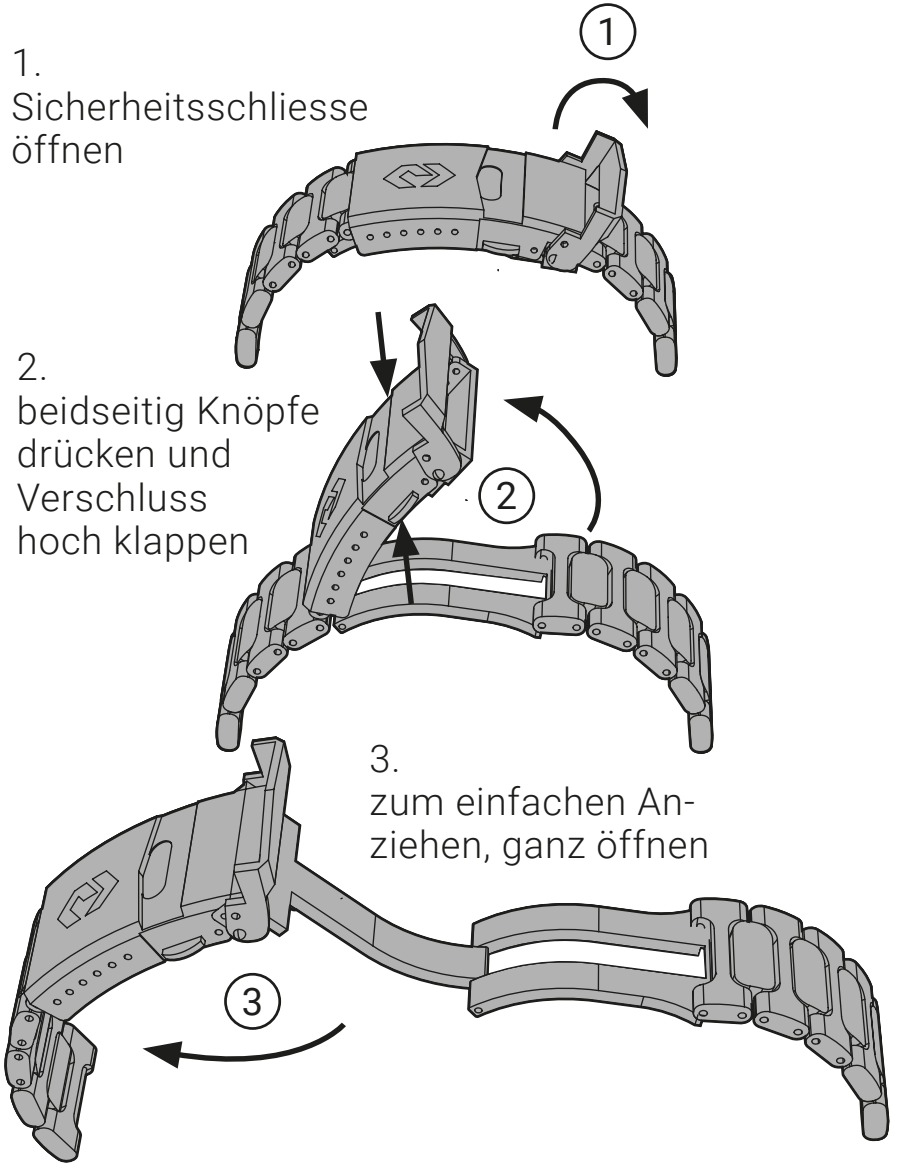

ZUM SCHLIESSEN, DEN VORGANG UMKEHREN

ARMBANDVERLÄNGERUNG FÜR AUSTAUSCHBARES SILIKON ARMBAND

Manchmal ist es notwendig, das Armband stark zu erweitern.
Dazu kann zum DYNAMICNORD Silikon Armband und der passenden Armbandverlängerung (nicht im Lierferumfang) gewechselt werden. Diese wird je nach Längenbedarf an der freien Uhrenarmbandseite positioniert und mit der Schließe fixiert. Das verlängerte Armband kann dann wie gewohnt geschlossen und geöffnet werden.

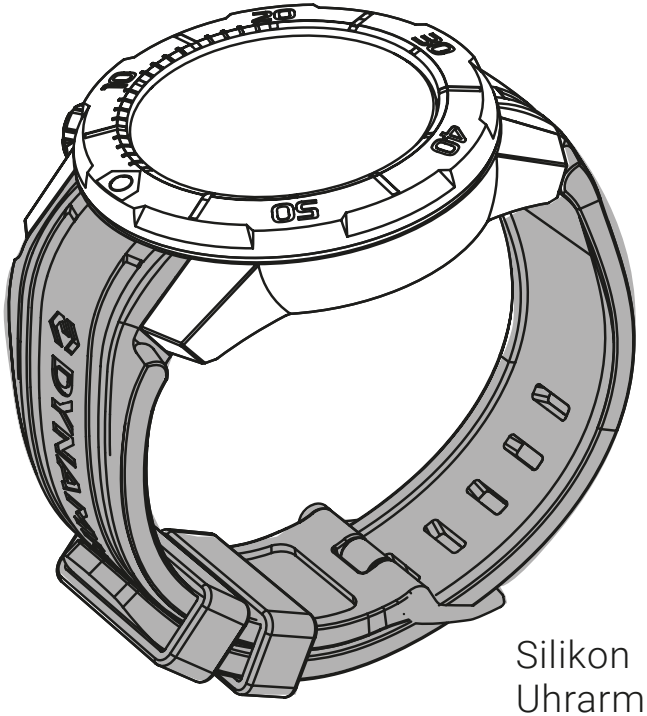

Silikon
Uhrarmband

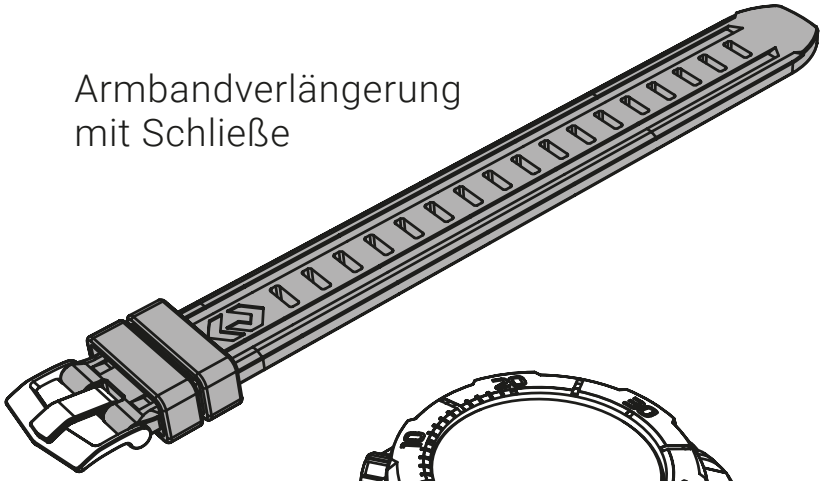

Armbandverlängerung
mit Schließe

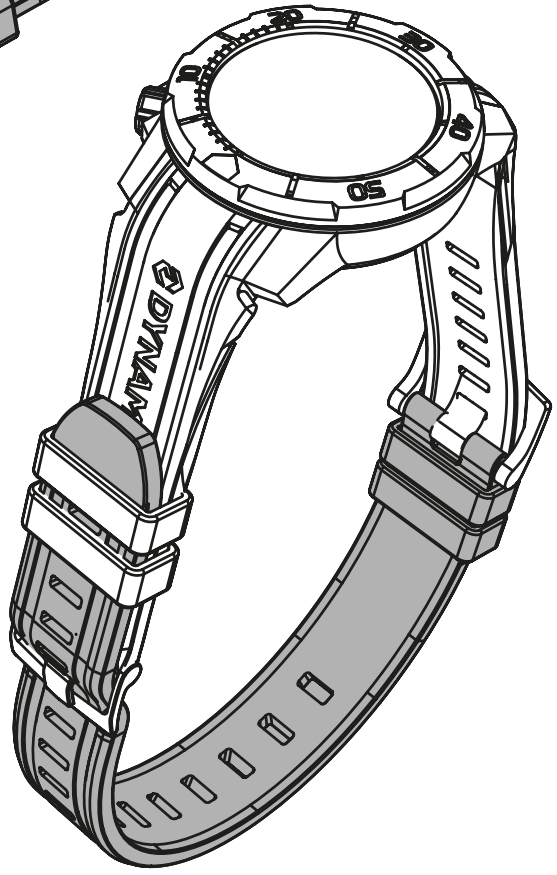

KUNDENSERVICE

Hinweise zu Garantie und Reparatur

Registrieren Sie Ihr Produkt direkt nach dem Kauf auf DYNAMICNORD.COM, um alle Garantieleistungen zu erhalten.

→ Für eine Reparatur oder Überholung wenden Sie sich bitte an das Fachgeschäft, in dem die Uhr gekauft wurde, oder direkt an DYNAMICNORD.

→ Wenn Sie innerhalb der Garantiezeit einen Reparaturservice in Anspruch nehmen, legen Sie diese Anleitung mit der ausgefüllten letzten Seite vor. Diese muss Seriennummer und Kaufdatum zeigen.

→ Der Garantieumfang ist in den Garantieunterlagen oder auf der DYNAMICNORD Webseite angegeben.

→ Nach Ablauf der Garantiezeit übernehmen wir Reparaturarbeiten auf Anfrage und gegen Gebühr, vorausgesetzt, die Funktionen der Uhr kann wirtschaftlich sinnvoll durch eine Reparatur wiederhergestellt werden.

Ersatzteile

Falls für eine Reparatur keine Originalteile mehr verfügbar sind, können Austauschteile eingesetzt werden, die sich äußerlich von den Originalteilen unterscheiden.

Überholung (Durchsicht und Regulierung durch Demontage und Reinigung)

Die Überholung der Uhr darf ausschließlich von DYNAMICNORD, oder einem seiner Servicepartner ausgeführt werden, der „DYNAMICNORD ORIGINALTEILE“ verwendet. Bei einer „Fremdreparatur“ erlischt jeder Garantieanspruch.
Verlangen Sie zu diesem Zeitpunkt auch den Austausch der Dichtung und des Federsteges. Bei einer Überholung kann auch das Uhrwerk Ihrer Uhr ausgewechselt werden. Nach jeder Überholung oder Öffnung der Uhr muss eine erfolgreiche Dichtigkeitsprüfung durch den ausführenden Fachbetrieb durchgeführt werden. NUR dann ist die Dichtheit ihrer Uhr für zukünftige Tauchgänge gewährleistet.

Beachten Sie

Je nach Umgebung, in der eine Taucheruhr verwendet wird, kann es zu Beeinträchtigungen von Innenteilen oder Uhrwerk, sowie Gehäuse oder Armband kommen. Wir empfehlen Ihnen, Ihre Uhr regelmäßig alle 2 oder 3 Jahre überholen zu lassen.

STÖRUNGSSUCHE

PROBLEM	MÖGLICHE URSACHE	LÖSUNGEN
Die Uhr ist stehen geblieben.	Die Feder ist nicht aufgezogen	→ **Die Uhr muss bewegt werden. So kann der Rotor des automatischen Uhrwerks die Feder spannen.**
	Die Uhr war lange Zeit extrem hohen oder niedrigen Temperaturen ausgesetzt.	→ **Die normale Genauigkeit wird wiederhergestellt, wenn die Uhr wieder normalen Temperaturen ausgesetzt wird. Die Uhr wurde so eingestellt, dass sie präzise läuft, wenn sie am Handgelenk bei einer Normaltemperatur zwischen 5 °C und 35 °C getragen wird.**
	Die Uhr wurde einem starken Magnetfeld ausgesetzt.	→ **Die normale Genauigkeit wird wiederhergestellt, wenn die Uhr von der magnetischen Quelle ferngehalten wird. Sollte dieser Zustand weiterhin bestehen, wenden Sie sich bitte an das Fachgeschäft, in dem die Uhr gekauft wurde.**
	Sie haben die Uhr fallen gelassen, sind damit gegen einen harten Gegenstand gestoßen, oder haben sie bei aktiver sportlicher Betätigung getragen.	→ **Die Uhr wurde starken Vibrationen ausgesetzt. Wenn die Genauigkeit nach dem Einstellen der Uhrzeit nicht wiederkehrt, wenden Sie sich an das Fachgeschäft, in dem die Uhr gekauft wurde.**

PROBLEM	MÖGLICHE URSACHE	LÖSUNGEN
Die Uhr ist stehen geblieben.	Die Uhr wurde länger als 3 Jahre nicht gewartet.	→ **Wenden Sie sich bitte an das Fachgeschäft, in dem die Uhr gekauft wurde.**
Das Datum wechselt um 12 Uhr am Mittag.	Vor-/Nachmittag ist falsch eingestellt.	→ **Stellen Sie die Zeiger 12 Stunden vor.**
Trübungen des Uhrenglases lassen sich nicht entfernen.	Durch Verschleiß der Dichtung o. ä. ist etwas Wasser in die Uhr gelangt.	→ **Wenden Sie sich bitte an das Fachgeschäft, in dem die Uhr gekauft wurde.**

Wenden Sie sich zur Lösung von anderen Problemen, als die oben angeführten, an das Geschäft, in dem Sie die Uhr erworben haben oder an uns direkt.

Modell

TI-500

Seriennummer

Kaufdatum

Hersteller

Fifth Element GmbH
Pettenkoferstraße 12
83052 Bruckmühl / Germany

Hinweise zu Garantie und Reparatur
Registrieren Sie Ihr Produkt direkt nach dem Kauf auf DYNAMICNORD.COM, um alle Garantieleistungen zu erhalten.